zertifiziert ISO 9001 for you Cert

MSPN GMBH

Märkische Stanz-Partner

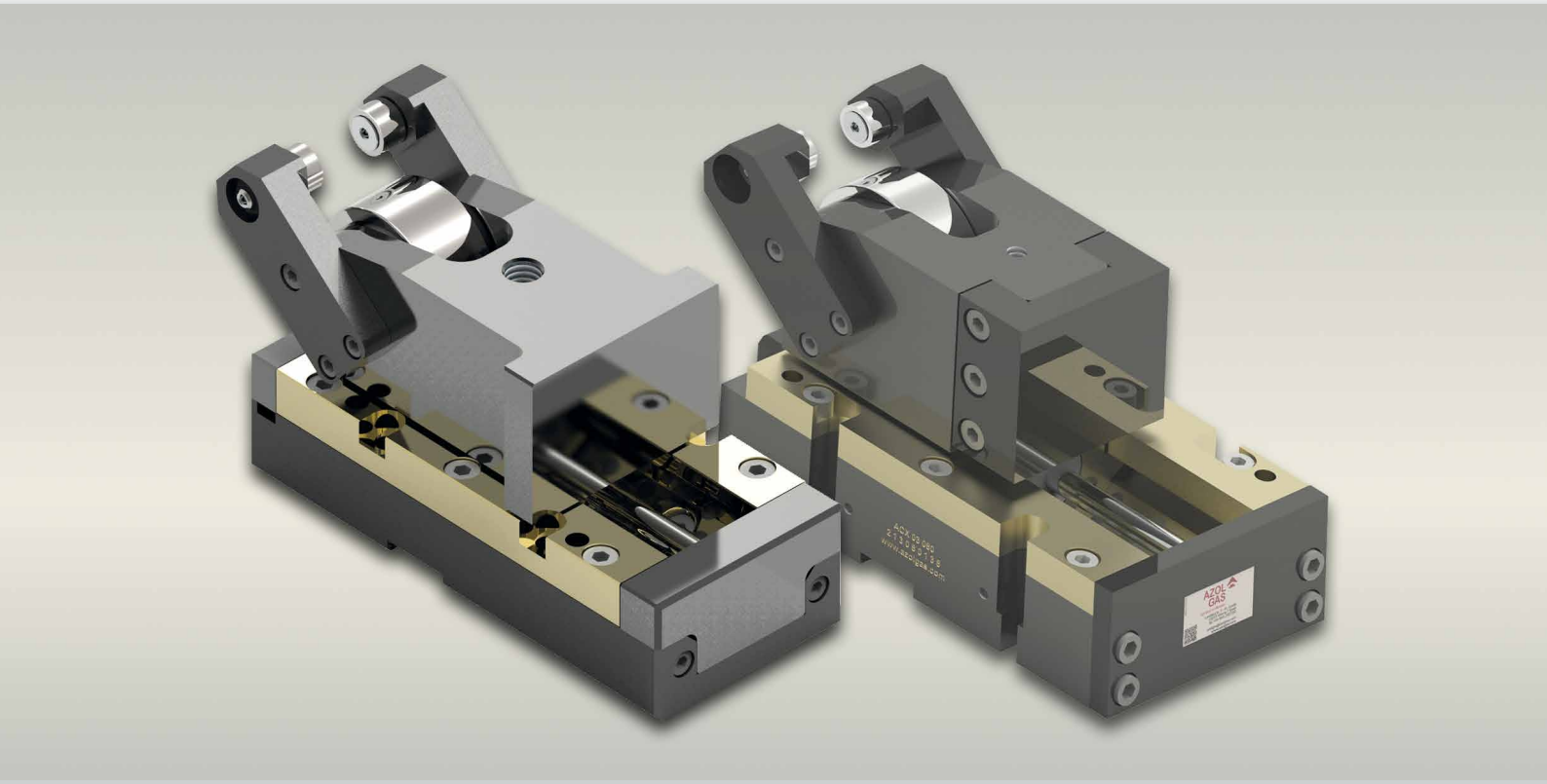

[technischeHilfsmittel]
[generaldiecomponents]

Rollenschieber
neue Generation

Roller Cams
new generation

Die neue Generation, die den wachsenden Ansprüchen an Schieber für Stanz- und Umform-Operationen Rechnung trägt, zeichnet sich aus durch:

- **hohe Präzision**
- **lange Standzeiten**
- **große Treiberauswahl**
- **sicheren Betrieb durch optionale Zwangsrückholung**
- **Rückstellung durch einfach zugängliche Gasdruckfedern**

The new generation of Roller Cams is designed to meet growing demands regarding bending and punching operations in metal stamping:

- **high precision**
- **superior performance and longevity**
- **wide variety of drivers**
- **safe operation by means of optional positive return**
- **resetting by easily accessible gas springs**

Maximale Schneidkraft / Maximum working force

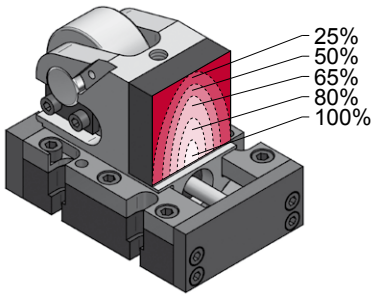

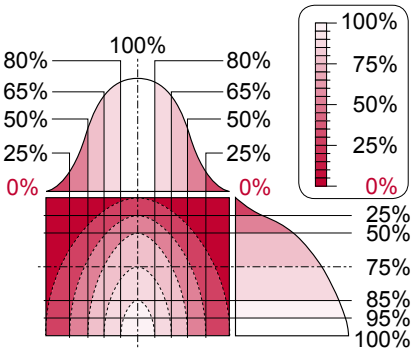

Die Schneidkraft sollte so zentriert wie möglich auf die Arbeitsfläche wirken, um einen unregelmäßigen Verschleiß der Komponenten zu verhindern und die Lebensdauer zu verlängern.

It is recommended to use punching force as much centered as possible on the surface of the cam slider working area to prevent irregular wearing of components and enlarge life expectancy.

Max. Schrägeinbau / Max. working angles

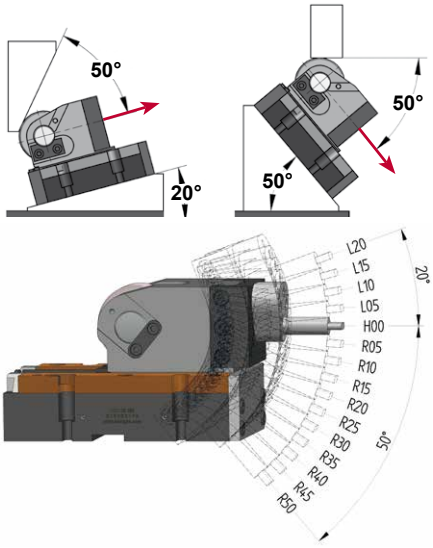

Typ ACX

mir separater Aktivteil-Aufnahme mit seitlicher Fixierung
- **zur Aufnahme von Stanz- / Umform-Werkzeugen**
- **einfach zu montieren**

Type ACX

with separate head slider, laterally fixed
- **to accomodate tools for the punching and bending processes**
- **easy to install**

Typ FCX

mit kleiner Einbaubreite
- **große Arbeitsfläche**
- **hohe Kraft für Stanz- und Umformprozesse**
- **hohe Rückstellkraft**

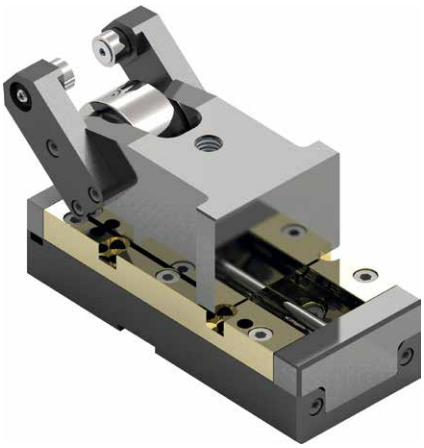

Type FCX

with small width
- **large mounting surface**
- **high force for metal stamping processes**
- **high resetting force**

Typ JCX

mit hoher Arbeitskraft
- **große Arbeitsfläche**
- **hohe Kraft für Stanz- und Umformprozesse**
- **hohe Rückstellkraft**
- **kompaktes Design**

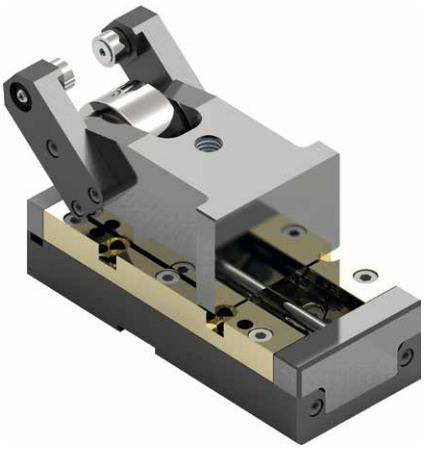

Type JCX

with high working force
- **large mounting surface**
- **high force for metal stamping processes**
- **high resetting force**
- **compact design**

Typ Type	Hub Stroke	Kraft / Force [daN]					
		3000 siehe / see	5000 siehe / see	7000 siehe / see	15000 siehe / see	16000 siehe / see	20000 siehe / see
ACX	50	**RS.8**	**RS.10**	**—**	**RS.12**	**—**	**RS.14**
ACX	80	**RS.8**	**RS.10**	**—**	**RS.12**	**—**	**RS.14**
ACX	100	**RS.8**	**RS.10**	**—**	**RS.12**	**—**	**RS.14**
FCX	50	**—**	**—**	**RS.24**	**RS.26**	**—**	**—**
FCX	80	**—**	**—**	**RS.24**	**RS.26**	**—**	**—**
FCX	100	**—**	**—**	**—**	**RS.26**	**—**	**—**
JCX	50	**—**	**—**	**RS.36**	**RS38**	**RS.40**	**—**
JCX	80	**—**	**—**	**RS.36**	**RS.38**	**RS.40**	**—**
JCX	100	**—**	**—**	**—**	**RS.38**	**RS.40**	**—**

Technische Daten

Technical data

Abmessungen

Dimensions

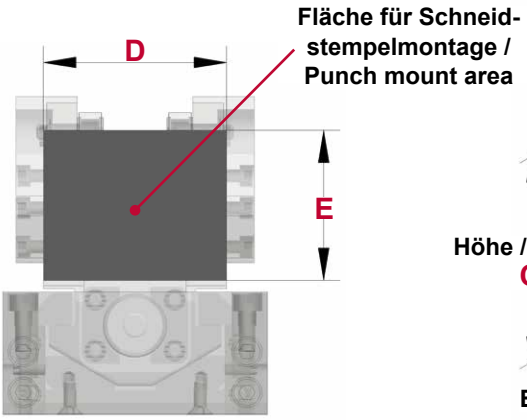

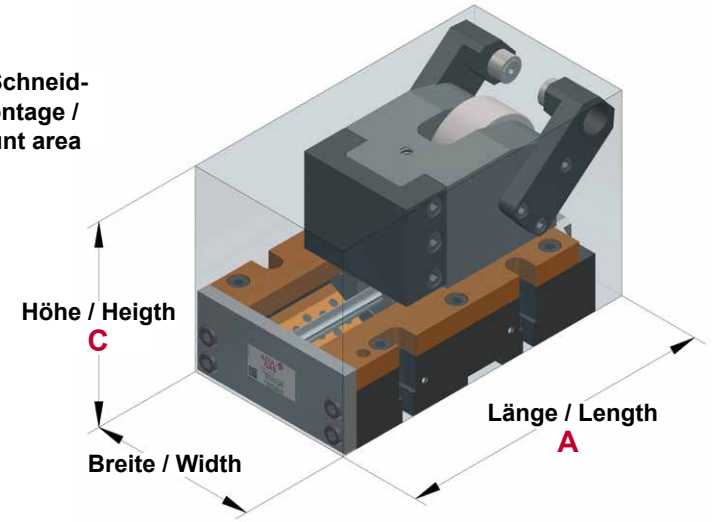

Aufbau

Structure

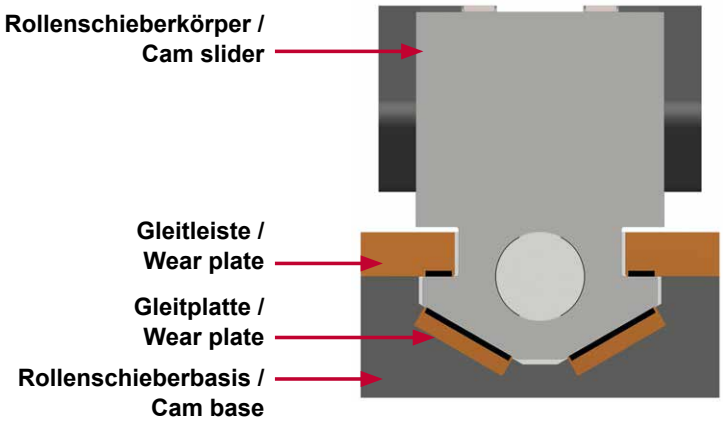

Abstand

Clearance

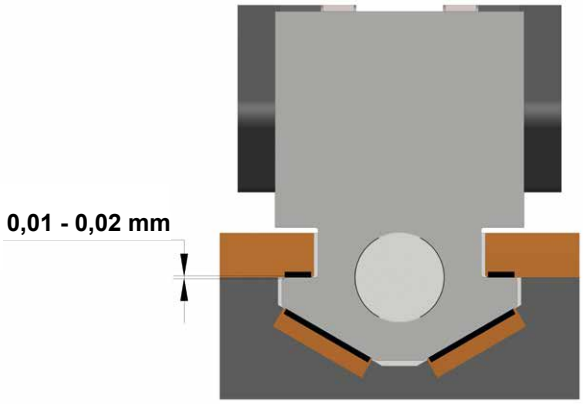

Befestigung der Zwangsrückführung

Fitting positive return

①

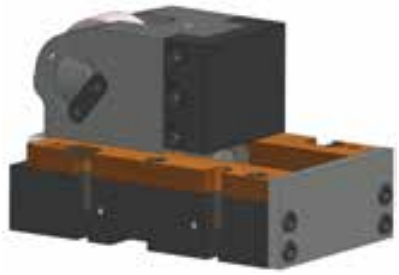

Stellen Sie sicher, dass der Rollenschieberkörper vollständig zurückgefahren ist.

Make sure the cam slider is fully moved back.

②

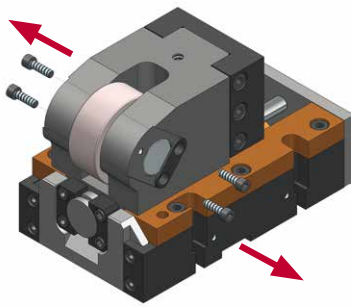

Lösen Sie die Schrauben von den 2 Passfedern, auf jeder Seite des Rollenschieberkörpers eine.

Unscrew the screws from the 2 keys, one on each side of the cam slider.

③

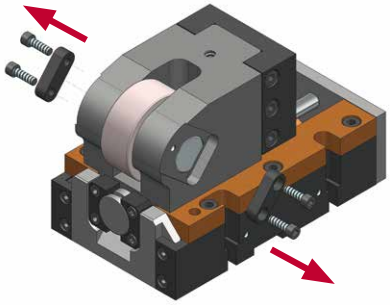

Entfernen Sie die Passfedern.

Remove the keys.

④

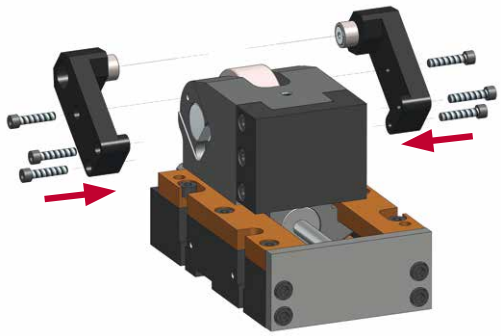

Passen Sie die 2 Zwangsrückführungen an, und zwar eine auf jeder Seite des Rollenschieberkörpers.

Fit the 2 positive returns, one on each side of the cam slider.

⑤

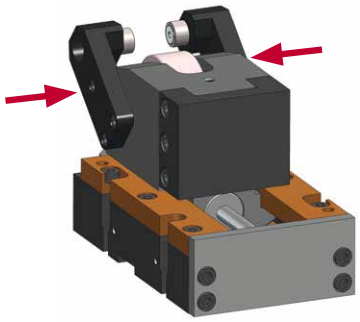

Ziehen Sie die Schrauben der Zwangsrückführung auf dem Rollenschieberkörper fest.

Screw in an fasten the screws of the positive returns to the cam slider.

⑥

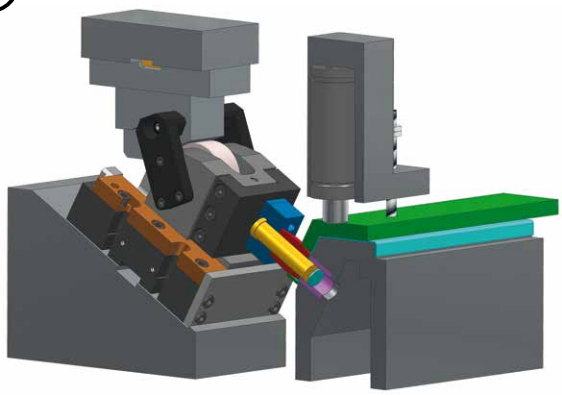

Beispiel eines Rollenschiebers mit Zwangsrückführung (DRU) und Treiber (DR).

Example of a roller cam with positive return (DRU) and driver (DR).

Anwendungsbeispiel

Example of application

①

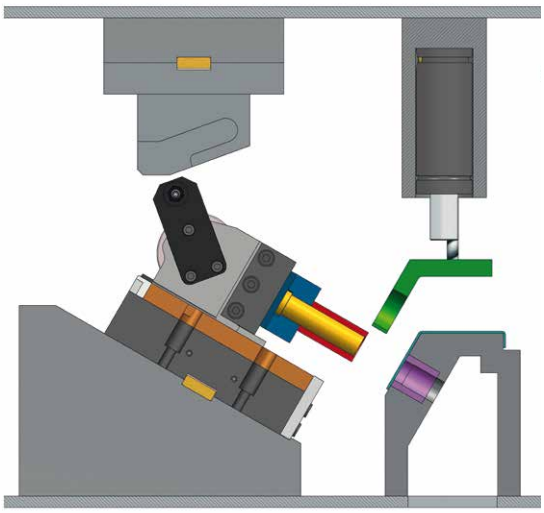

②

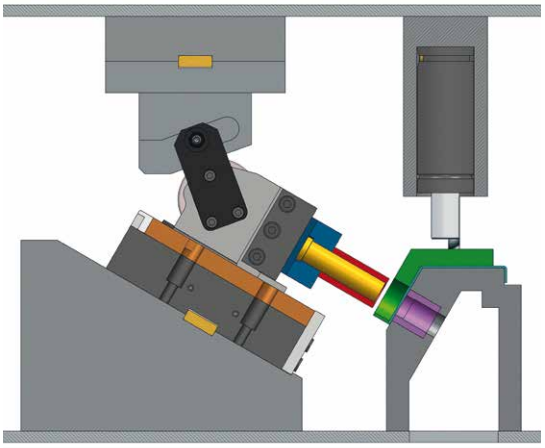

③

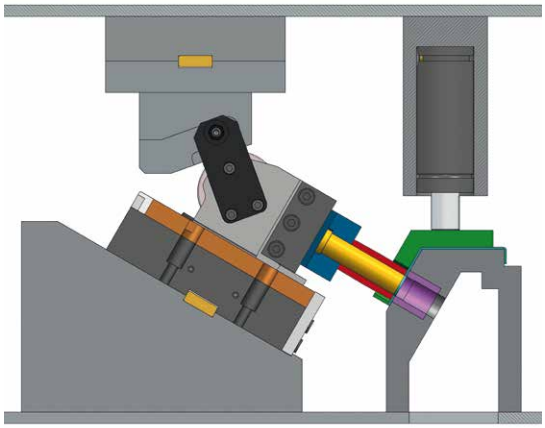

④

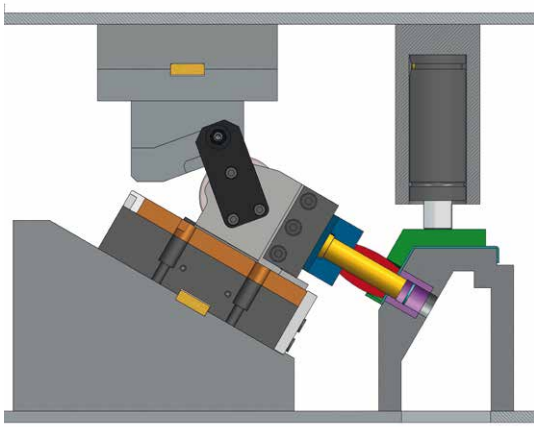

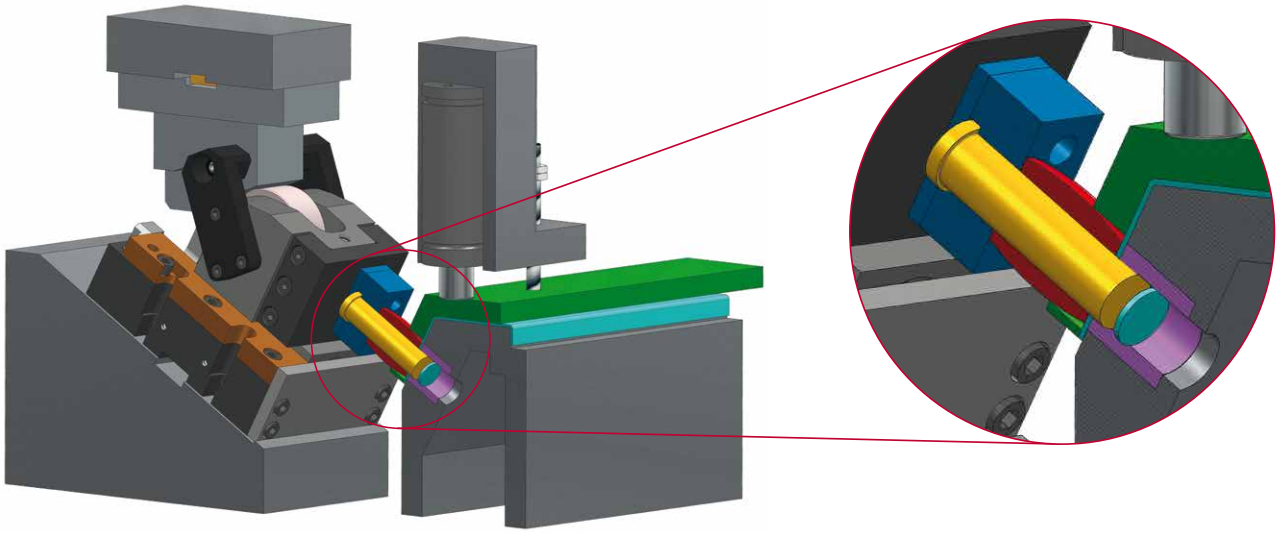

Die neue Generation, die den wachsenden Ansprüchen an Schieber für Stanz- und Umform-Operationen Rechnung trägt, zeichnet sich aus durch:

- hohe Präzision
- lange Standzeiten
- große Treiberauswahl
- sicheren Betrieb durch optionale Zwangsrückholung
- Rückstellung durch einfach zugängliche Gasdruckfedern

- **separate Aktivteil-Aufnahme mit seitlicher Fixierung zur Aufnahme von Stanz- / Umform-Werkzeugen**
- **einfache Montage**

The new generation of Roller Cams is designed to meet growing demands regarding bending and punching operations in metal stamping:

- high precision
- superior performance and longevity
- wide variety of drivers
- safe operation by means of optional positive return
- resetting by easily accessible gas springs

- **with separate head retainer, laterally fixed to accomodate tools for the punching and bending processes**
- **easy to install**

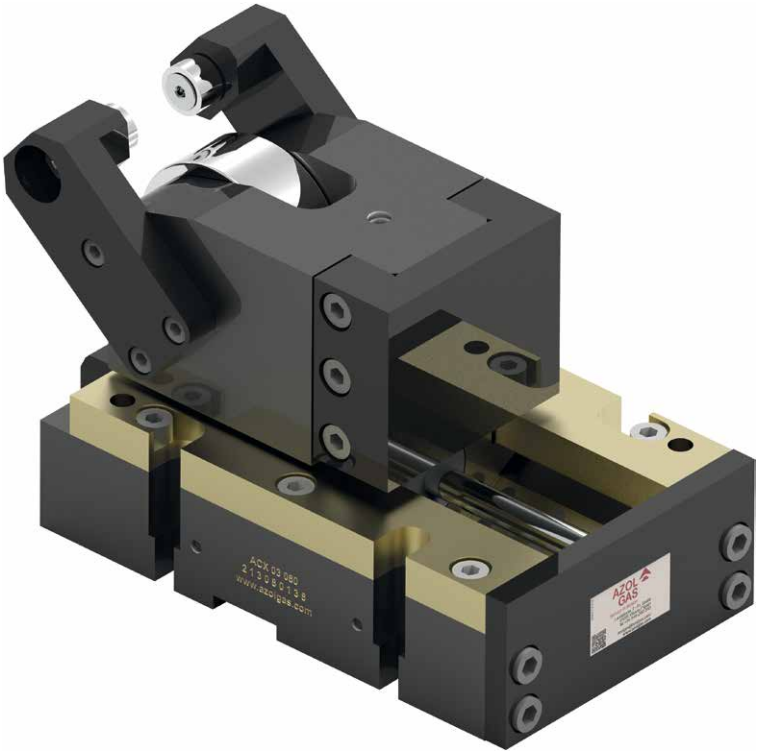

ACX 03

ACX 03 050

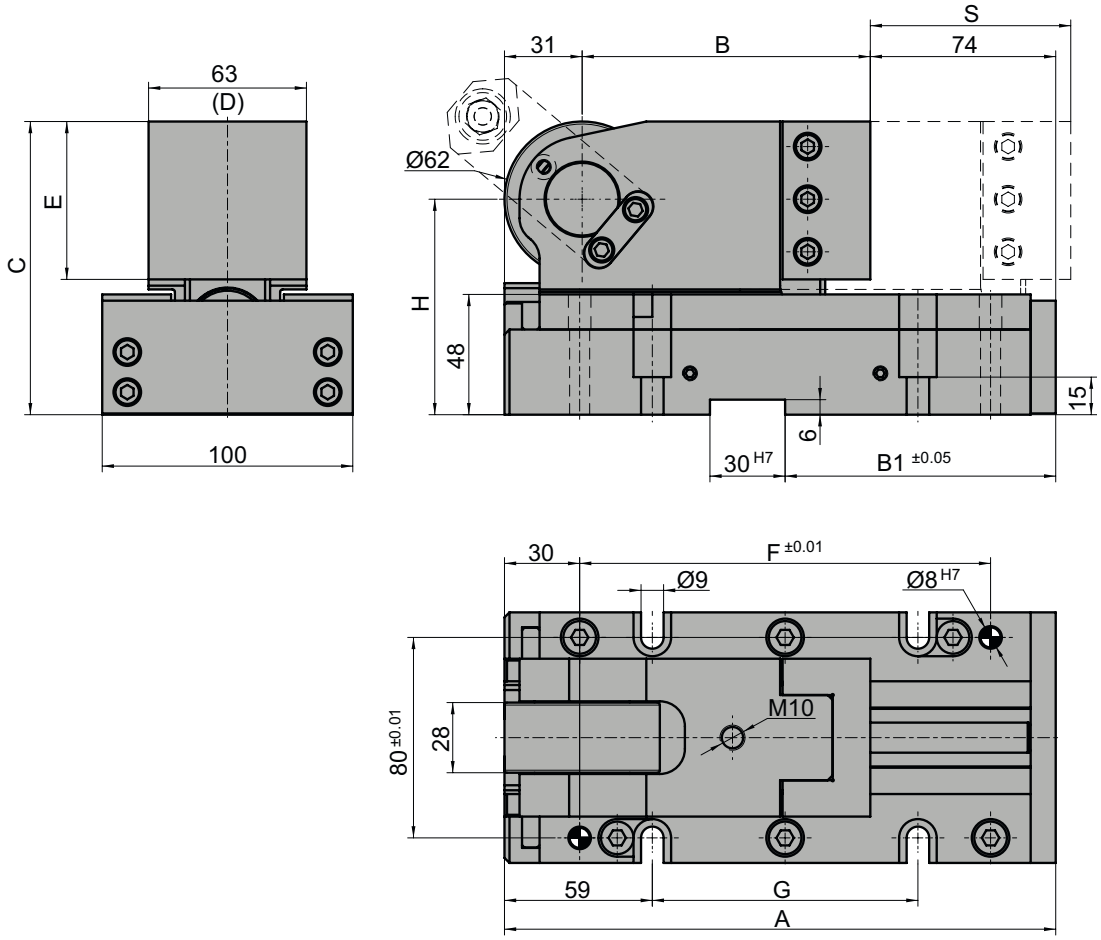

Hub Stroke S	A	B	B1	C	E	F	G	H	Schneidkraft Cutting force daN max.	Rückstellkraft Return force daN	Typ Gasdruckfedern Type Gas springs
050	190	85	78	117	63	134	76	86	3000	150	NC.060.10.00150.063
080	220	115	108	117	63	164	106	86	3000	150	NC.060.10.00150.080
100	260	155	148	141	87	204	146	110	3000	150	NC.060.10.00150.100

Max. Schneidkraft / Max. working force

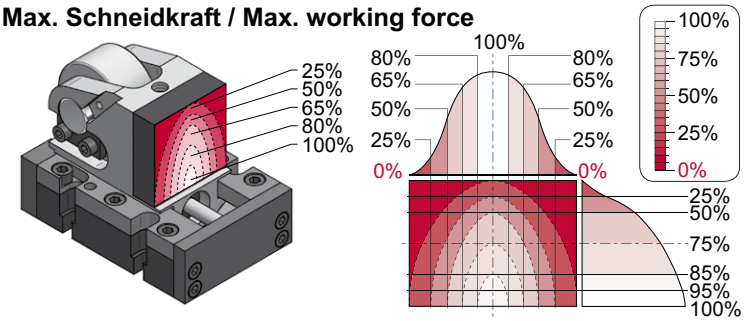

Die Schneidkraft sollte so zentriert wie möglich auf die Arbeitsfläche wirken.

Working force should be as centered as possible on the working area surface.

Max. Schrägeinbau / Max. working angle

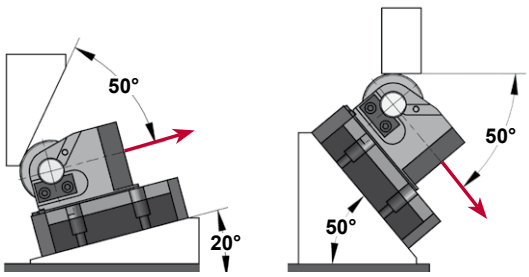

Bestellbeispiel / Order

Typ / Type	Kraft / Force	Hub / Stroke
ACX	03	050

Bestelloptionen / Order options:

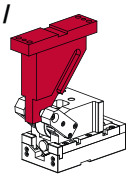

Treiber / Driver

DR . A

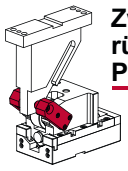

Zwangsrückführung / Positive Return

DRU . 0

DR.A

Es wird eine gehärtete Kontaktfläche (60 HRC) empfohlen.

Hardened (60 HRC) contact surface is recommended.

DR.A.1.L.20

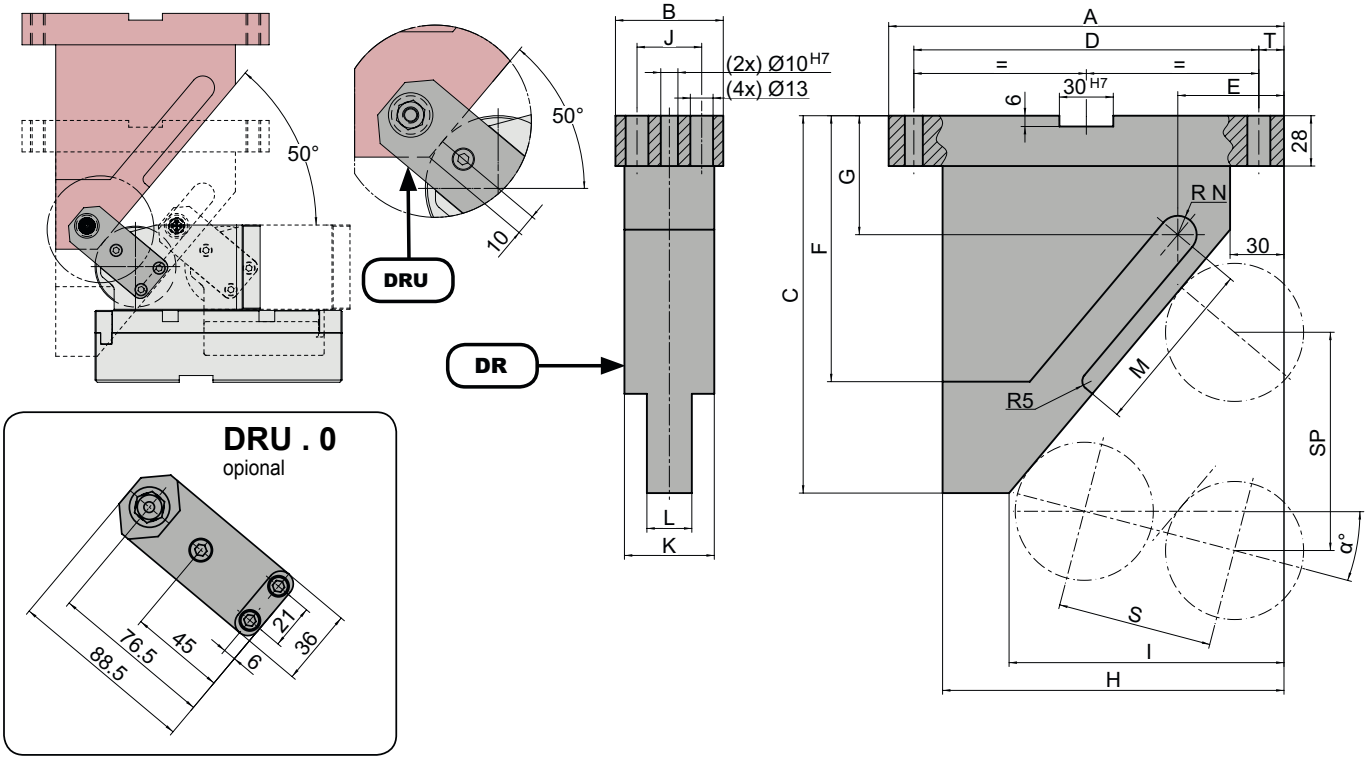

für Hub for Stroke	Größe Size		α	∢	A	B	C	D	E	F	G	H	I	J	K	L	M	R N	T	SP S=50	SP S=80	SP S=100
50	1		-20	**L.20**	160	60	220	130	65,1	140	69,8	130	98	36	50	25	69,0	10,5	15	111,9		
50	1		-15	**L.15**	160	60	190	130	61,9	130	64,2	130	98	36	50	25	63,8	10,5	15	90,6		
50	1		-10	**L.10**	160	60	165	130	59,0	120	56,2	130	98	36	50	25	65,7	10,5	15	76,6		
50	1		-05	**L.05**	160	60	155	130	56,4	110	59,8	130	98	36	50	25	65,0	10,5	15	66,8		
50	1	**horizontal**	00	**H.00**	160	60	145	130	56,1	100	60,7	130	100	36	50	25	68,9	10,5	15	59,6		
50	1		05	**R.05**	160	60	145	130	54,1	105	70,1	130	100	36	50	25	64,7	10,5	15	54,2		
50	1		10	**R.10**	160	60	130	130	54,4	90	63,3	130	102	36	50	25	58,5	10,5	15	50,0		
50	1		15	**R.15**	160	60	130	130	53,2	90	70,8	130	102	36	50	25	53,0	10,5	15	46,8		
50	1		20	**R.20**	160	60	120	130	55,3	85	67,6	130	105	36	50	25	48,0	10,5	15	44,2		
50	1		25	**R.25**	160	60	120	130	54,8	85	74,0	130	105	36	50	25	43,4	10,5	15	42,3		
50	1		30	**R.30**	160	60	100	130	51,6	70	59,8	130	102	36	50	25	39,0	10,5	15	40,8		
50	1		35	**R.35**	160	60	100	130	51,9	70	65,3	130	102	36	50	25	34,8	10,5	15	39,7		
50	1		40	**R.40**	160	60	90	130	55,5	60	60,5	130	105	36	50	25	30,6	10,5	15	38,9		
50	1		45	**R.45**	160	60	90	130	56,5	60	65,2	130	105	36	50	25	26,5	10,5	15	38,4		
50	1		50	**R.50**	160	60	80	130	67,9	49	59,5	130	115	36	50	25	22,3	10,5	15	38,3		
80 / 100	2		-20	**L.20**	220	60	380	192	70,2	195	100,7	190	150	36	50	25	98,8	10,5	14		179,2	224,0
80 / 100	2		-15	**L.15**	220	60	320	192	66,6	160	90,6	190	151	36	50	25	96,8	10,5	14		145,0	181,3
80 / 100	2		-10	**L.10**	220	60	250	192	62,8	125	56,2	190	151	36	50	25	100,8	10,5	14		122,6	153,2
80 / 100	2		-05	**L.05**	220	60	225	192	59,6	145	58,7	190	151	36	50	25	96,2	10,5	14		106,8	133,6
80 / 100	2	**horizontal**	00	**H.00**	220	60	210	192	59,1	148	66,2	190	153	36	50	25	98,4	10,5	14		95,3	119,2
80 / 100	2		05	**R.05**	220	60	205	192	57,3	135	80,3	190	153	36	50	25	97,1	10,5	14		86,7	108,3
80 / 100	2		10	**R.10**	220	60	185	192	58,2	125	77,0	190	155	36	50	25	93,2	10,5	14		80,0	100,0
80 / 100	2		15	**R.15**	220	60	180	192	57,9	135	87,0	190	155	36	50	25	87,2	10,5	14		74,8	93,5
80 / 100	2		20	**R.20**	220	60	165	192	61,3	120	85,5	190	158	36	50	25	80,6	10,5	14		70,8	88,5
80 / 100	2		25	**R.25**	220	60	165	192	62,4	120	97,8	190	158	36	50	25	73,4	10,5	14		67,6	84,5
80 / 100	2		30	**R.30**	220	60	145	192	66,3	105	89,1	190	160	36	50	25	66,7	10,5	14		65,2	81,5
80 / 100	2		35	**R.35**	220	60	145	192	68,9	105	99,4	190	160	36	50	25	60,2	10,5	14		63,4	79,3
80 / 100	2		40	**R.40**	220	60	115	172	52,2	75	78,7	170	140	36	50	25	54,0	10,5	14		62,2	77,8
80 / 100	2		45	**R.45**	220	60	115	172	56,1	85	87,1	170	140	36	50	25	47,8	10,5	14		61,5	76,9
80 / 100	2		50	**R.50**	220	60	95	172	80,7	64	74,5	170	160	36	50	25	41,6	10,5	14		61,3	76,6

ACX 05

ACX 05 050

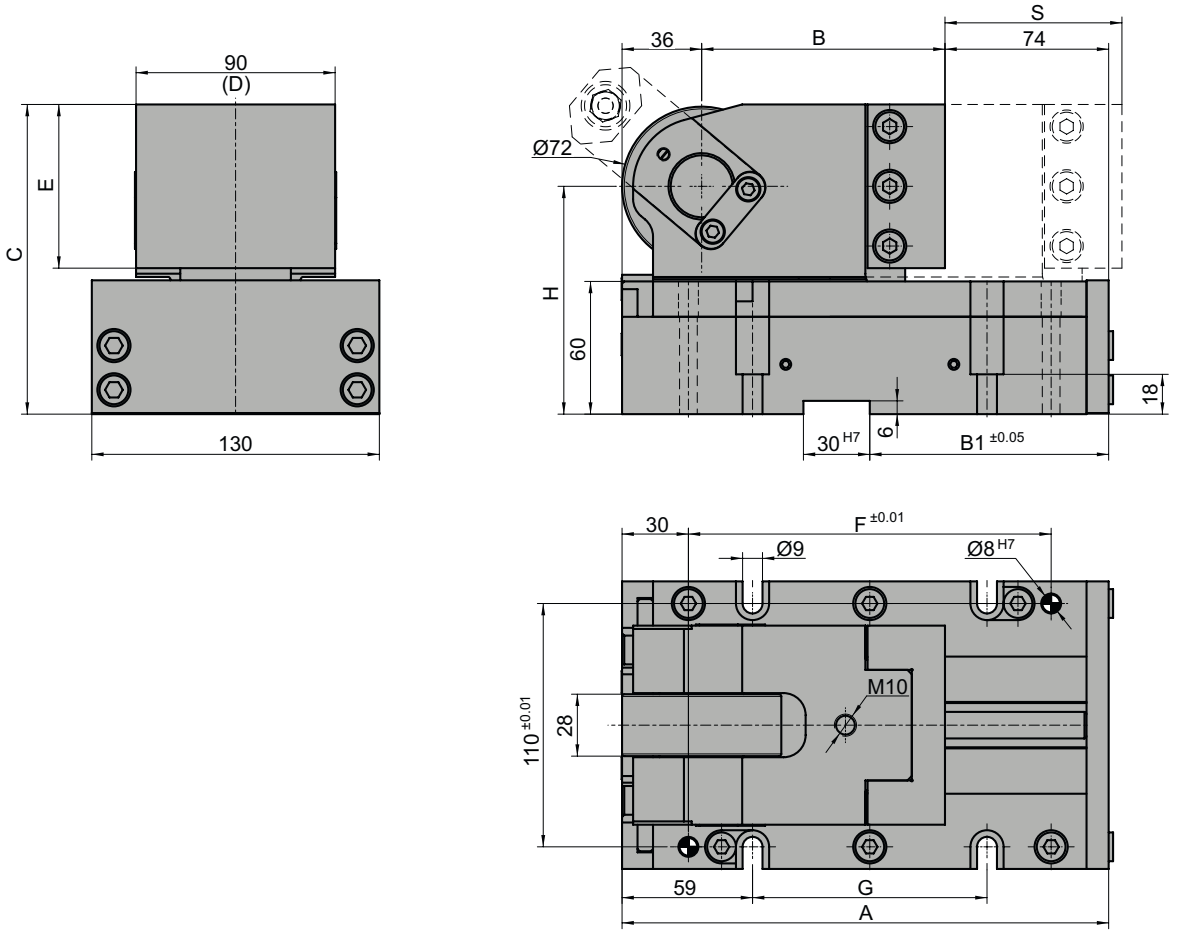

Hub Stroke S	A	B	B1	C	E	F	G	H	Schneidkraft Cutting force daN max.	Rückstellkraft Return force daN	Typ Gasdruckfedern Type Gas springs
050	190	80	78	140	74	134	76	103	5000	150	NC.060.10.00150.063
080	220	110	108	140	74	164	106	103	5000	150	NC.060.10.00150.080
100	260	150	148	157	91	204	146	120	5000	150	NC.060.10.00150.100

Max. Schneidkraft / Max. working force

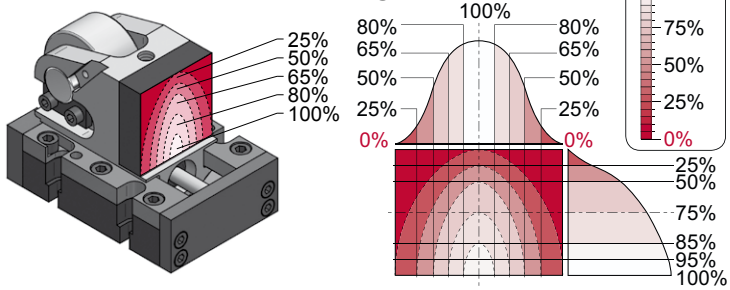

Die Schneidkraft sollte so zentriert wie möglich auf die Arbeitsfläche wirken.

Working force should be as centered as possible on the working area surface.

Max. Schrägeinbau / Max. working angle

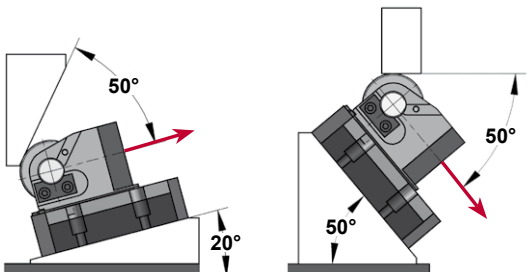

Bestellbeispiel / Order

Typ / Type	Kraft / Force	Hub / Stroke
ACX	05	050

Bestelloptionen / Order options:

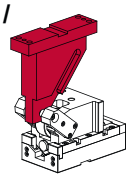

Treiber / Driver: DR . A

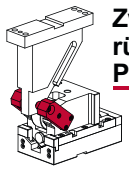

Zwangsrückführung / Positive Return: DRU . 2

DR.A

Es wird eine gehärtete Kontaktfläche (60 HRC) empfohlen.

Hardened (60 HRC) contact surface is recommended.

DR.A.1.L.20

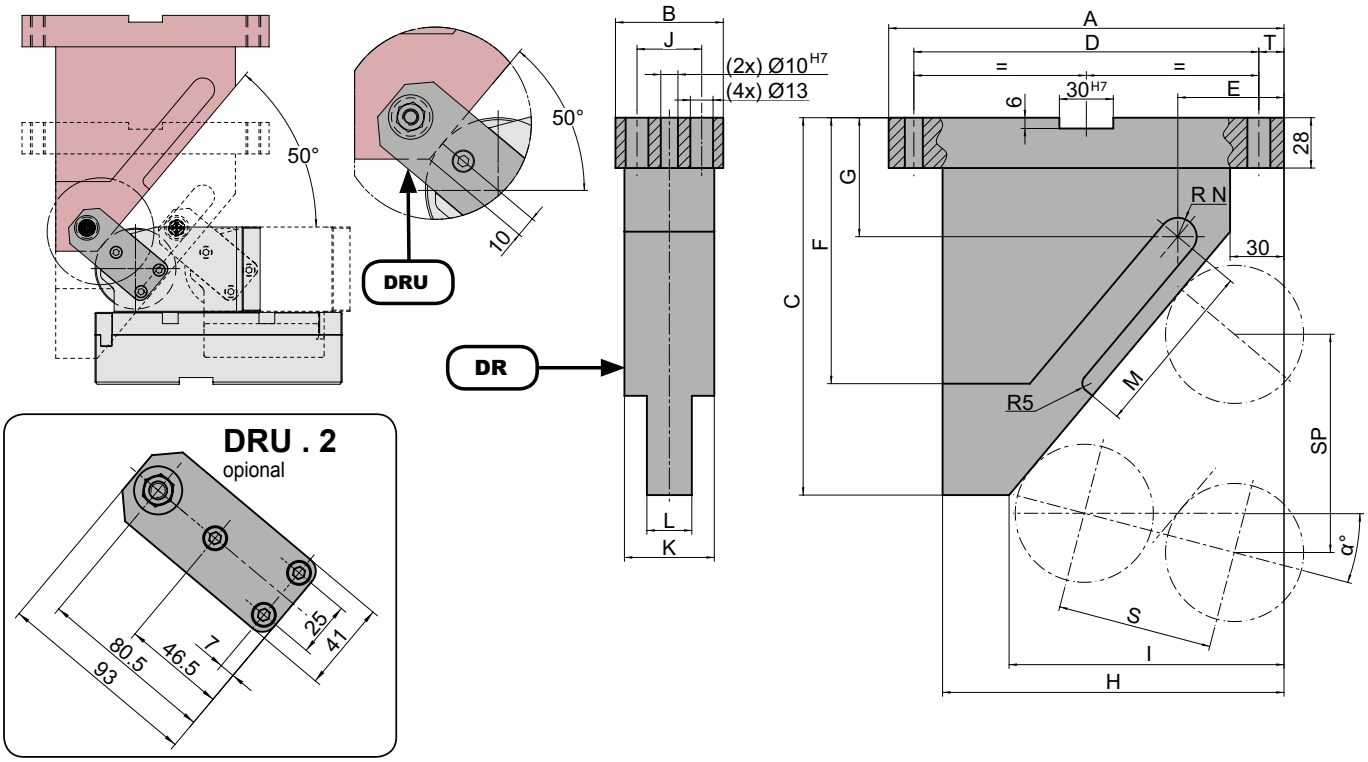

für Hub for Stroke	Größe Size		α	∢	A	B	C	D	E	F	G	H	I	J	K	L	M	R N	T	SP S=50	SP S=80	SP S=100
50	1	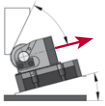	-20	**L.20**	160	60	220	130	65,1	140	69,8	130	98	36	50	25	69,0	10,5	15	111,9		
50	1		-15	**L.15**	160	60	190	130	61,9	130	64,2	130	98	36	50	25	63,8	10,5	15	90,6		
50	1		-10	**L.10**	160	60	165	130	59,0	120	56,2	130	98	36	50	25	65,7	10,5	15	76,6		
50	1		-05	**L.05**	160	60	155	130	56,4	110	59,8	130	98	36	50	25	65,0	10,5	15	66,8		
50	1	**horizontal**	00	**H.00**	160	60	145	130	56,1	100	60,7	130	100	36	50	25	68,9	10,5	15	59,6		
50	1	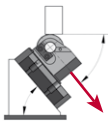	05	**R.05**	160	60	145	130	54,1	105	70,1	130	100	36	50	25	64,7	10,5	15	54,2		
50	1		10	**R.10**	160	60	130	130	54,4	90	63,3	130	102	36	50	25	58,5	10,5	15	50,0		
50	1		15	**R.15**	160	60	130	130	53,2	90	70,8	130	102	36	50	25	53,0	10,5	15	46,8		
50	1		20	**R.20**	160	60	120	130	55,3	85	67,6	130	105	36	50	25	48,0	10,5	15	44,2		
50	1		25	**R.25**	160	60	120	130	54,8	85	74,0	130	105	36	50	25	43,4	10,5	15	42,3		
50	1		30	**R.30**	160	60	100	130	51,6	70	59,8	130	102	36	50	25	39,0	10,5	15	40,8		
50	1		35	**R.35**	160	60	100	130	51,9	70	65,3	130	102	36	50	25	34,8	10,5	15	39,7		
50	1		40	**R.40**	160	60	90	130	55,5	60	60,5	130	105	36	50	25	30,6	10,5	15	38,9		
50	1		45	**R.45**	160	60	90	130	56,5	60	65,2	130	105	36	50	25	26,5	10,5	15	38,4		
50	1		50	**R.50**	160	60	80	130	67,9	49	59,5	130	115	36	50	25	22,3	10,5	15	38,3		
80 / 100	2	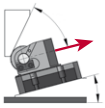	-20	**L.20**	220	60	380	192	70,2	195	100,7	190	150	36	50	25	98,8	10,5	14		179,2	224,0
80 / 100	2		-15	**L.15**	220	60	320	192	66,6	160	90,6	190	151	36	50	25	96,8	10,5	14		145,0	181,3
80 / 100	2		-10	**L.10**	220	60	250	192	62,8	125	56,2	190	151	36	50	25	100,8	10,5	14		122,6	153,2
80 / 100	2		-05	**L.05**	220	60	225	192	59,6	145	58,7	190	151	36	50	25	96,2	10,5	14		106,8	133,6
80 / 100	2	**horizontal**	00	**H.00**	220	60	210	192	59,1	148	66,2	190	153	36	50	25	98,4	10,5	14		95,3	119,2
80 / 100	2	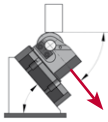	05	**R.05**	220	60	205	192	57,3	135	80,3	190	153	36	50	25	97,1	10,5	14		86,7	108,3
80 / 100	2		10	**R.10**	220	60	185	192	58,2	125	77,0	190	155	36	50	25	93,2	10,5	14		80,0	100,0
80 / 100	2		15	**R.15**	220	60	180	192	57,9	135	87,0	190	155	36	50	25	87,2	10,5	14		74,8	93,5
80 / 100	2		20	**R.20**	220	60	165	192	61,3	120	85,5	190	158	36	50	25	80,6	10,5	14		70,8	88,5
80 / 100	2		25	**R.25**	220	60	165	192	62,4	120	97,8	190	158	36	50	25	73,4	10,5	14		67,6	84,5
80 / 100	2		30	**R.30**	220	60	145	192	66,3	105	89,1	190	160	36	50	25	66,7	10,5	14		65,2	81,5
80 / 100	2		35	**R.35**	220	60	145	192	68,9	105	99,4	190	160	36	50	25	60,2	10,5	14		63,4	79,3
80 / 100	2		40	**R.40**	220	60	115	172	52,2	75	78,7	170	140	36	50	25	54,0	10,5	14		62,2	77,8
80 / 100	2		45	**R.45**	220	60	115	172	56,1	85	87,1	170	140	36	50	25	47,8	10,5	14		61,5	76,9
80 / 100	2		50	**R.50**	220	60	95	172	80,7	64	74,5	170	160	36	50	25	41,6	10,5	14		61,3	76,6

ACX 15

ACX 15 100

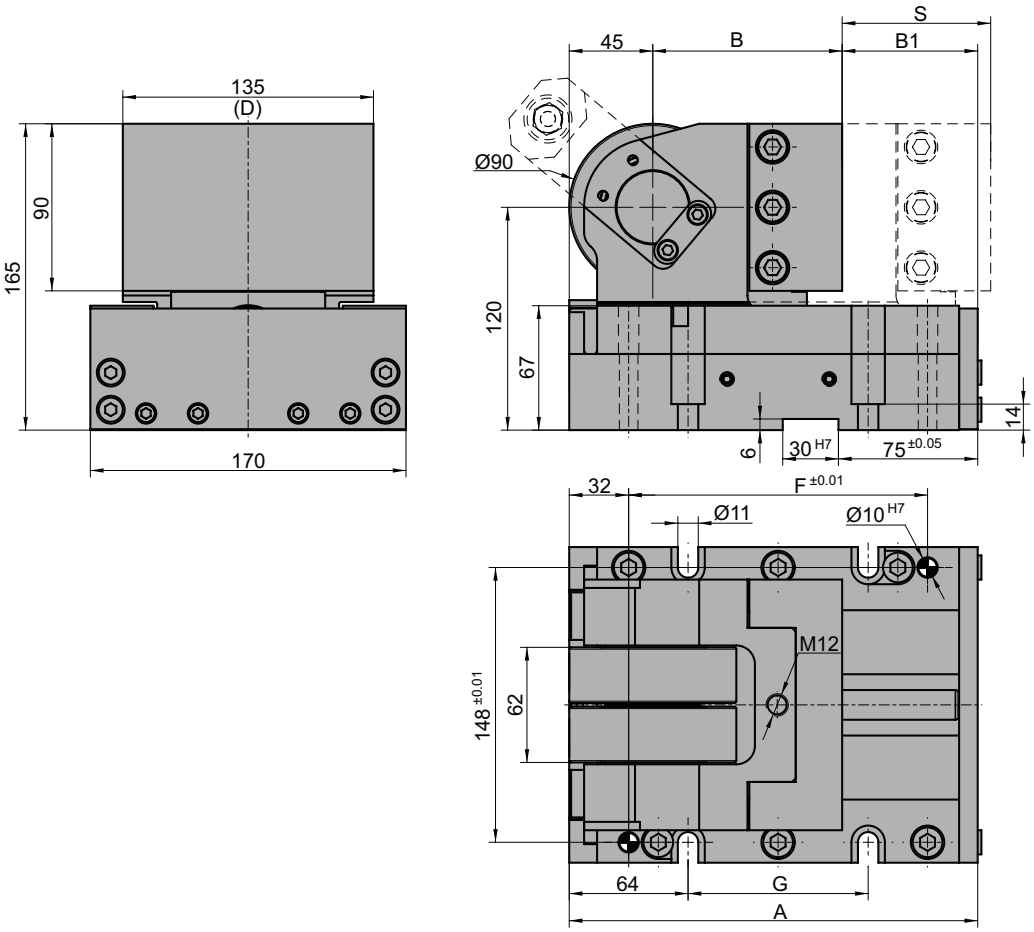

Hub Stroke S	A	B	B1	C	E	F	G	H	Schneidkraft Cutting force daN max.	Rückstellkraft Return force daN	Typ Gasdruckfedern Type Gas springs
050	190	102	43	165	90	131	67	120	15000	150	NC.060.10.00250.063
080	220	102	73	165	90	161	97	120	15000	150	NC.060.10.00250.080
100	260	142	73	165	90	201	137	120	15000	150	NC.060.10.00250.100

Max. Schneidkraft / Max. working force

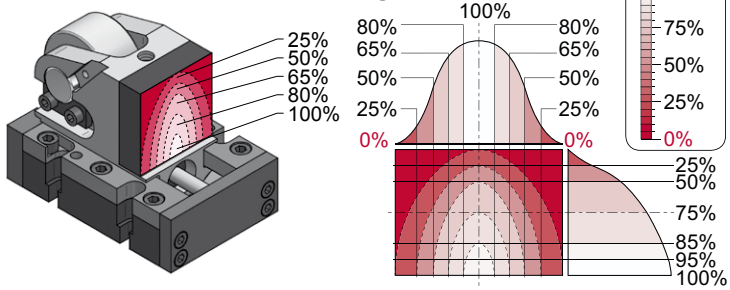

Die Schneidkraft sollte so zentriert wie möglich auf die Arbeitsfläche wirken.

Working force should be as centered as possible on the working area surface.

Max. Schrägeinbau / Max. working angle

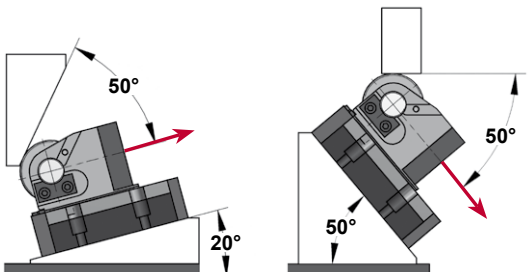

Bestellbeispiel / Order

Typ / Type	Kraft / Force	Hub / Stroke
ACX	15	050

Bestelloptionen / Order options:

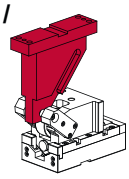

Treiber / Driver: DR . B

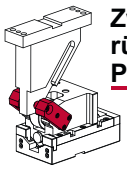

Zwangsrückführung / Positive Return: DRU . 3

DR.B

Es wird eine gehärtete Kontaktfläche (60 HRC) empfohlen.

Hardened (60 HRC) contact surface is recommended.

DR.B.1.L.20

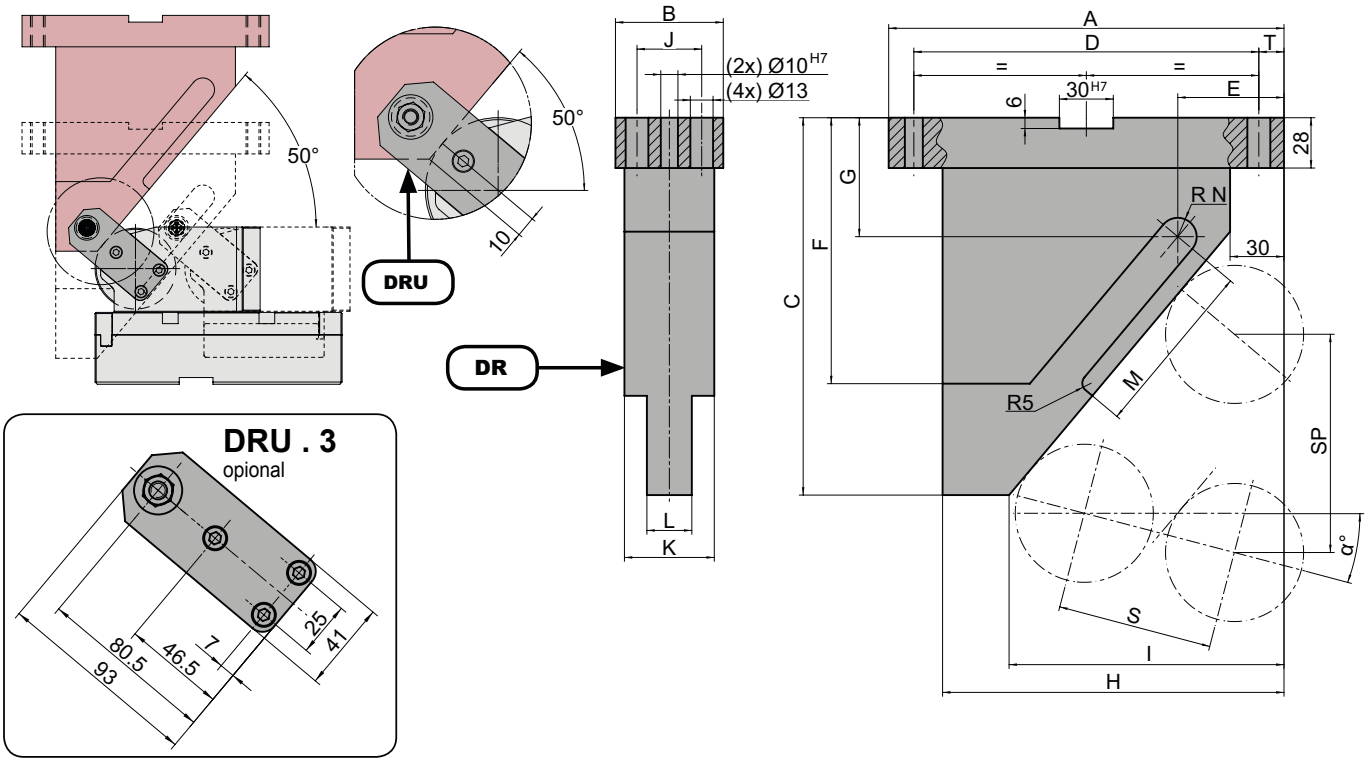

für Hub / for Stroke	Größe / Size		α	∢	A	B	C	D	E	F	G	H	I	J	K	L	M	R N	T	SP S=50	SP S=80	SP S=100
50	1		-20	**L.20**	160	95	220	130	73.1	155	66.9	130	98	71	66	39	126.8	14	15	111.9		
50	1		-15	**L.15**	160	95	200	130	69.6	120	70.6	130	98	71	66	39	105,6	14	15	90.6		
50	1		-10	**L.10**	160	95	165	130	66.4	120	52.2	130	98	71	66	39	90.7	14	15	76.6		
50	1		-05	**L.05**	160	95	155	130	65.3	100	54.9	130	100	71	66	39	79.6	14	15	66.8		
50	1	**horizontal**	00	**H.00**	160	95	145	130	62.6	100	55.3	130	100	71	66	39	70.7	14	15	59.6		
50	1		05	**R.05**	160	95	145	130	60.1	100	64.1	130	100	71	66	39	63.3	14	15	54.2		
50	1		10	**R.10**	160	95	130	130	59.9	90	56.8	130	102	71	66	39	56.9	14	15	50.0		
50	1		15	**R.15**	160	95	130	130	58.1	90	63.8	130	102	71	66	39	51.2	14	15	46.8		
50	1		20	**R.20**	160	95	120	130	59.5	80	60.3	130	105	71	66	39	46.0	14	15	44.2		
50	1		25	**R.25**	160	95	120	130	58.3	80	66.2	130	105	71	66	39	41.3	14	15	42.3		
50	1		30	**R.30**	160	95	100	130	54.5	60	51.9	130	102	71	66	39	36.6	14	15	40.8		
50	1		35	**R.35**	160	95	100	130	54.1	60	57.1	130	102	71	66	39	32.1	14	15	39.7		
50	1		40	**R.40**	160	95	90	130	57.0	50	52.1	130	105	71	66	39	27.7	14	15	38.9		
50	1		45	**R.45**	160	95	90	130	57.2	48	56.7	130	105	71	66	39	23.3	14	15	38.4		
50	1		50	**R.50**	160	95	80	130	67.9	37	51.0	130	115	71	66	39	18.8	14	15	38.3		
80 / 100	2		-20	**L.20**	220	95	380	192	78.2	250	97.8	190	150	71	66	39	132.6	14	14		179.2	224.0
80 / 100	2		-15	**L.15**	220	95	320	192	74.4	220	87.0	190	151	71	66	39	137.0	14	14		145.0	181.3
80 / 100	2		-10	**L.10**	220	95	250	192	70.1	170	51.9	190	151	71	66	39	149.2	14	14		122.6	153.2
80 / 100	2		-05	**L.05**	220	95	225	192	67.0	150	54.5	190	151	71	66	39	143.8	14	14		106.8	133.6
80 / 100	2	**horizontal**	00	**H.00**	220	95	210	192	65.6	150	60.7	190	153	71	66	39	148.5	14	14		95.3	119.2
80 / 100	2		05	**R.05**	220	95	210	192	63.3	150	79.3	190	153	71	66	39	133.7	14	14		86.7	108.3
80 / 100	2		10	**R.10**	220	95	185	192	63.7	135	70.5	190	155	71	66	39	121.2	14	14		80.0	100.0
80 / 100	2		15	**R.15**	220	95	185	192	62.8	135	85.0	190	155	71	66	39	110.2	14	14		74.8	93.5
80 / 100	2		20	**R.20**	220	95	165	192	65.5	125	78.1	190	158	71	66	39	100.3	14	14		70.8	88.5
80 / 100	2		25	**R.25**	220	95	165	192	66.0	125	90.1	190	158	71	66	39	91.2	14	14		67.6	84.5
80 / 100	2		30	**R.30**	220	95	145	192	69.2	105	81.1	190	160	71	66	39	82.6	14	14		65.2	81.5
80 / 100	2		35	**R.35**	220	95	145	192	71.1	105	91.2	190	160	71	66	39	74.5	14	14		63.4	79.3
80 / 100	2		40	**R.40**	200	95	115	172	53.7	75	70.3	170	140	71	66	39	66.6	14	14		62.2	77.8
80 / 100	2		45	**R.45**	200	95	115	172	56.9	72	78.6	170	140	71	66	39	58.8	14	14		61.5	76.9
80 / 100	2		50	**R.50**	200	95	95	172	80.7	52	66.0	170	160	71	66	39	51.0	14	14		61.3	76.6

ACX 20

ACX 20 050

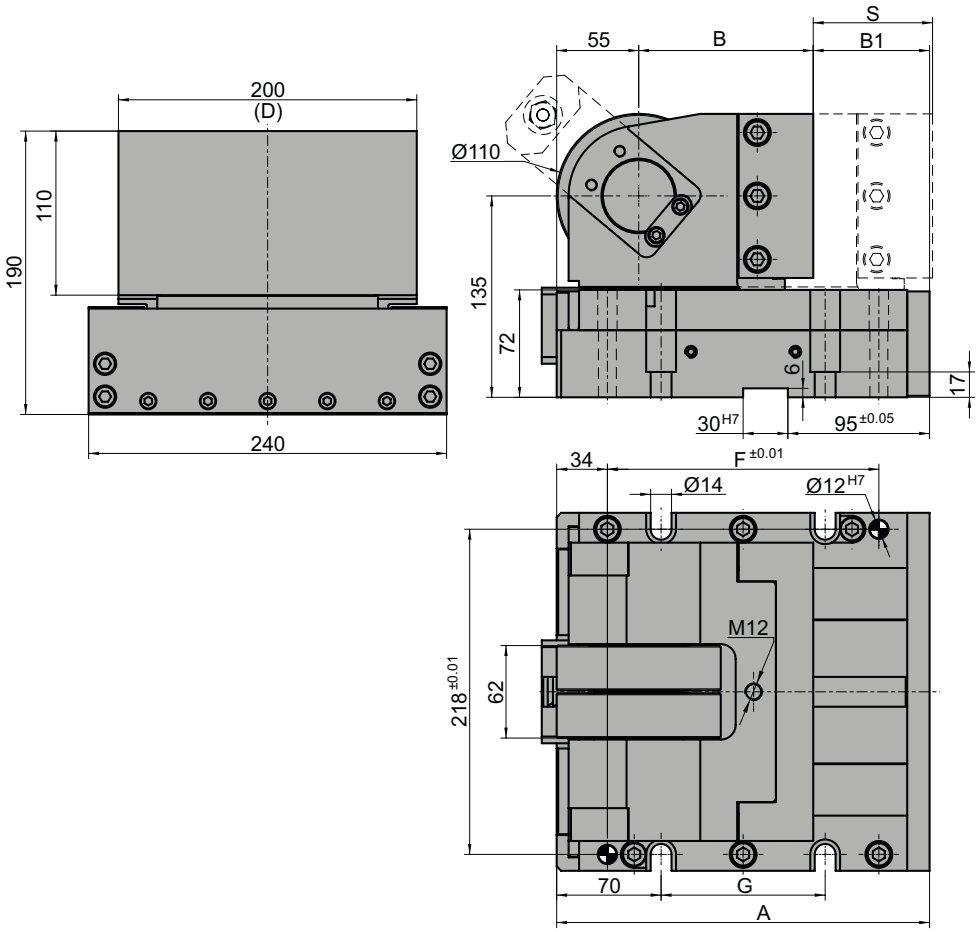

Hub Stroke S	A	B	B1	C	E	F	G	H	Schneidkraft Cutting force daN max.	Rückstellkraft Return force daN	Typ Gasdruckfedern Type Gas springs
050	220	117	48	190	110	152	80	135	20000	500	NC.015.00.00750.075.1
080	250	117	78	190	110	182	110	135	20000	500	NC.015.00.00750.080.1
100	270	137	78	190	110	202	130	135	20000	500	NC.015.00.00750.100.1

Max. Schneidkraft / Max. working force

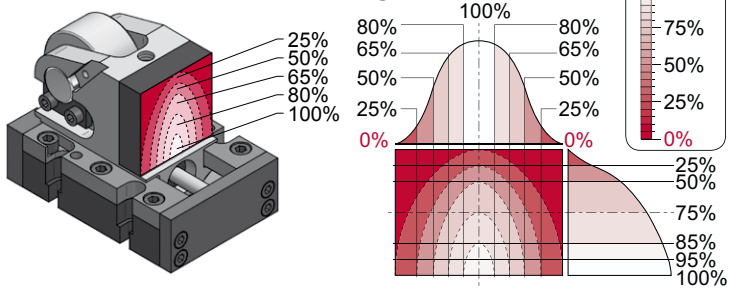

Die Schneidkraft sollte so zentriert wie möglich auf die Arbeitsfläche wirken.

Working force should be as centered as possible on the working area surface.

Max. Schrägeinbau / Max. working angle

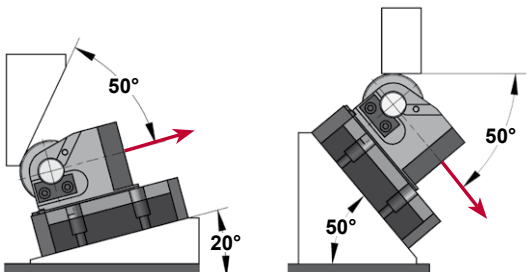

Bestellbeispiel / Order

Typ / Type	Kraft / Force	Hub / Stroke
ACX	20	050

Bestelloptionen / Order options:

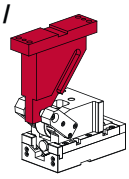

Treiber / Driver

DR . B

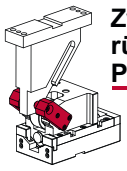

Zwangs-rückführung / Positive Return

DRU . 4

DR.B

Es wird eine gehärtete Kontaktfläche (60 HRC) empfohlen.

Hardened (60 HRC) contact surface is recommended.

DR.B.1.L.20

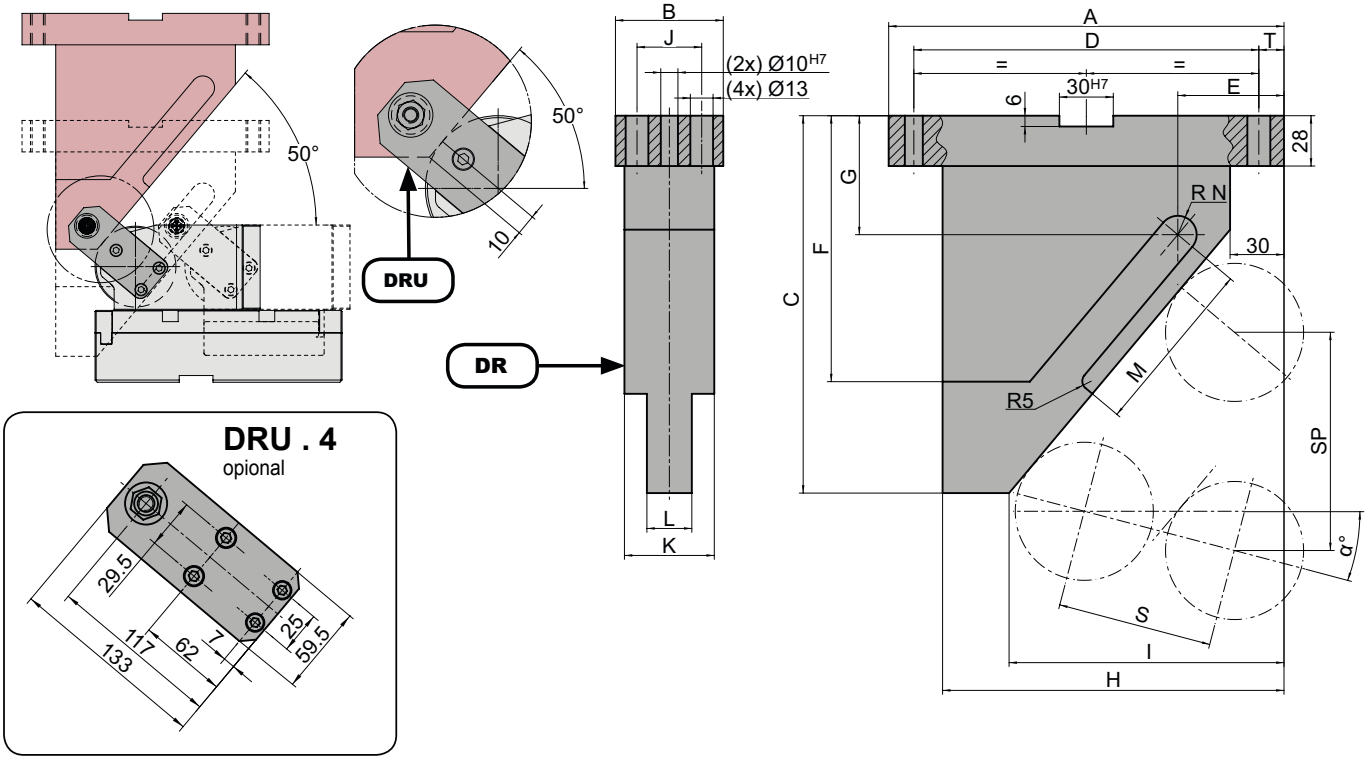

für Hub for Stroke	Größe Size		α	∢	A	B	C	D	E	F	G	H	I	J	K	L	M	R N	T	SP S=50	SP S=80	SP S=100
50	1		-20	**L.20**	160	95	220	130	73.1	155	66.9	130	98	71	66	39	126.8	14	15	111.9		
50	1		-15	**L.15**	160	95	200	130	69.6	120	70.6	130	98	71	66	39	105,6	14	15	90.6		
50	1		-10	**L.10**	160	95	165	130	66.4	120	52.2	130	98	71	66	39	90.7	14	15	76.6		
50	1		-05	**L.05**	160	95	155	130	65.3	100	54.9	130	100	71	66	39	79.6	14	15	66.8		
50	1	**horizontal**	00	**H.00**	160	95	145	130	62.6	100	55.3	130	100	71	66	39	70.7	14	15	59.6		
50	1		05	**R.05**	160	95	145	130	60.1	100	64.1	130	100	71	66	39	63.3	14	15	54.2		
50	1		10	**R.10**	160	95	130	130	59.9	90	56.8	130	102	71	66	39	56.9	14	15	50.0		
50	1		15	**R.15**	160	95	130	130	58.1	90	63.8	130	102	71	66	39	51.2	14	15	46.8		
50	1		20	**R.20**	160	95	120	130	59.5	80	60.3	130	105	71	66	39	46.0	14	15	44.2		
50	1		25	**R.25**	160	95	120	130	58.3	80	66.2	130	105	71	66	39	41.3	14	15	42.3		
50	1		30	**R.30**	160	95	100	130	54.5	60	51.9	130	102	71	66	39	36.6	14	15	40.8		
50	1		35	**R.35**	160	95	100	130	54.1	60	57.1	130	102	71	66	39	32.1	14	15	39.7		
50	1		40	**R.40**	160	95	90	130	57.0	50	52.1	130	105	71	66	39	27.7	14	15	38.9		
50	1		45	**R.45**	160	95	90	130	57.2	48	56.7	130	105	71	66	39	23.3	14	15	38.4		
50	1		50	**R.50**	160	95	80	130	67.9	37	51.0	130	115	71	66	39	18.8	14	15	38.3		
80 / 100	2		-20	**L.20**	220	95	380	192	78.2	250	97.8	190	150	71	66	39	132.6	14	14		179.2	224.0
80 / 100	2		-15	**L.15**	220	95	320	192	74.4	220	87.0	190	151	71	66	39	137.0	14	14		145.0	181.3
80 / 100	2		-10	**L.10**	220	95	250	192	70.1	170	51.9	190	151	71	66	39	149.2	14	14		122.6	153.2
80 / 100	2		-05	**L.05**	220	95	225	192	67.0	150	54.5	190	151	71	66	39	143.8	14	14		106.8	133.6
80 / 100	2	**horizontal**	00	**H.00**	220	95	210	192	65.6	150	60.7	190	153	71	66	39	148.5	14	14		95.3	119.2
80 / 100	2		05	**R.05**	220	95	210	192	63.3	150	79.3	190	153	71	66	39	133.7	14	14		86.7	108.3
80 / 100	2		10	**R.10**	220	95	185	192	63.7	135	70.5	190	155	71	66	39	121.2	14	14		80.0	100.0
80 / 100	2		15	**R.15**	220	95	185	192	62.8	135	85.0	190	155	71	66	39	110.2	14	14		74.8	93.5
80 / 100	2		20	**R.20**	220	95	165	192	65.5	125	78.1	190	158	71	66	39	100.3	14	14		70.8	88.5
80 / 100	2		25	**R.25**	220	95	165	192	66.0	125	90.1	190	158	71	66	39	91.2	14	14		67.6	84.5
80 / 100	2		30	**R.30**	220	95	145	192	69.2	105	81.1	190	160	71	66	39	82.6	14	14		65.2	81.5
80 / 100	2		35	**R.35**	220	95	145	192	71.1	105	91.2	190	160	71	66	39	74.5	14	14		63.4	79.3
80 / 100	2		40	**R.40**	200	95	115	172	53.7	75	70.3	170	140	71	66	39	66.6	14	14		62.2	77.8
80 / 100	2		45	**R.45**	200	95	115	172	56.9	72	78.6	170	140	71	66	39	58.8	14	14		61.5	76.9
80 / 100	2		50	**R.50**	200	95	95	172	80.7	52	66.0	170	160	71	66	39	51.0	14	14		61.3	76.6

α° → L.20 - L.05

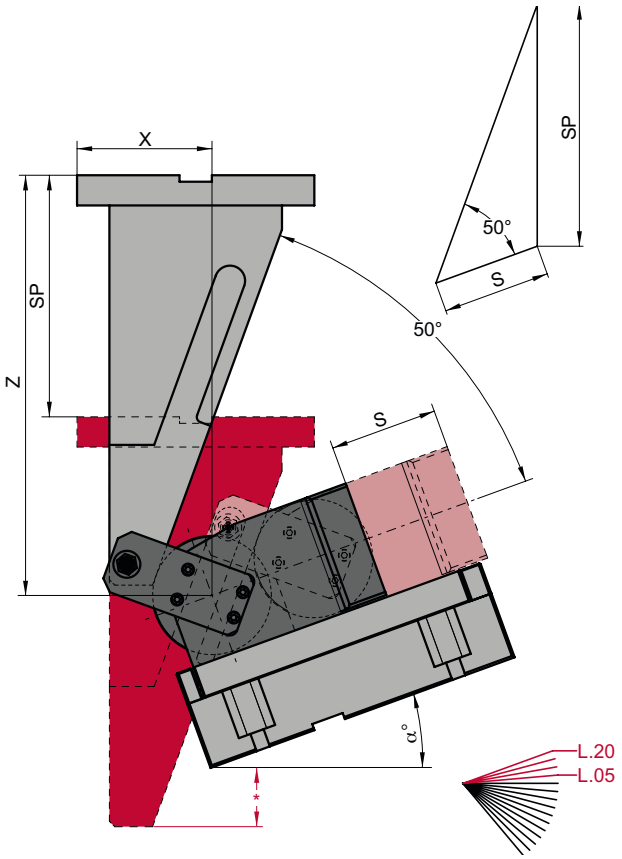

α° → H.00

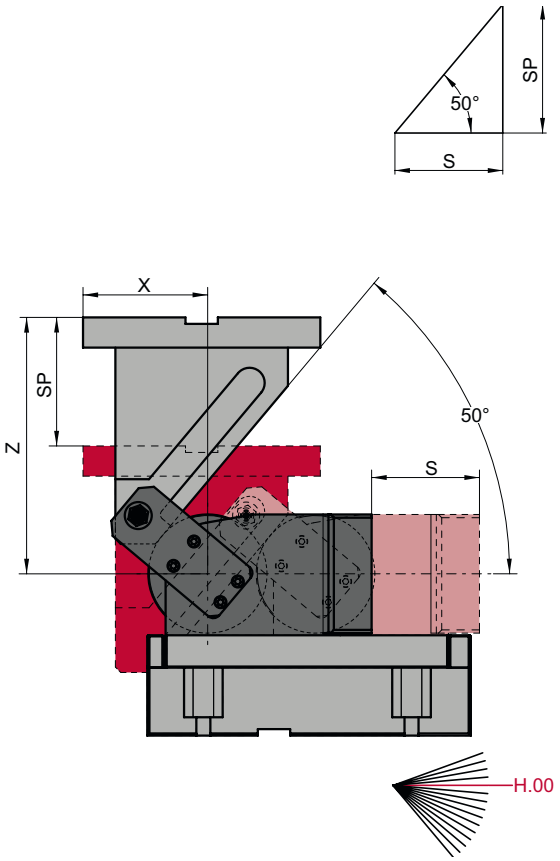

α° → R.05 - R.45

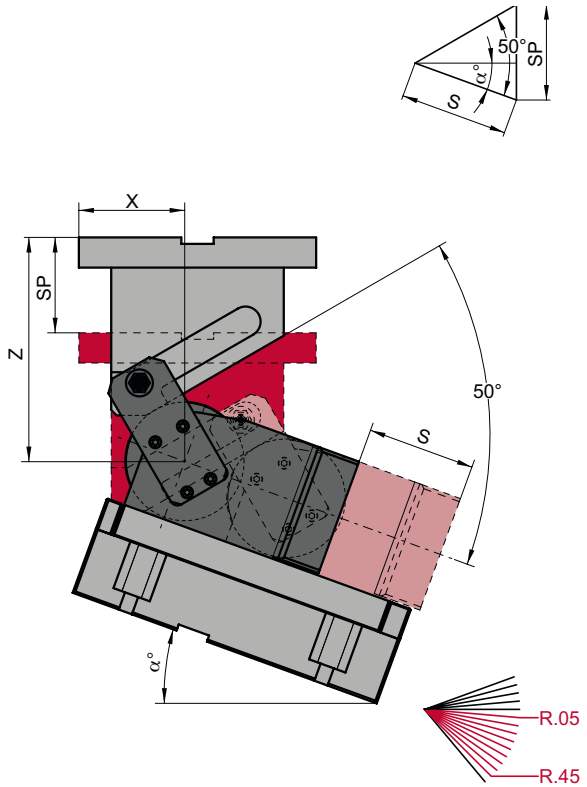

α° → R.50

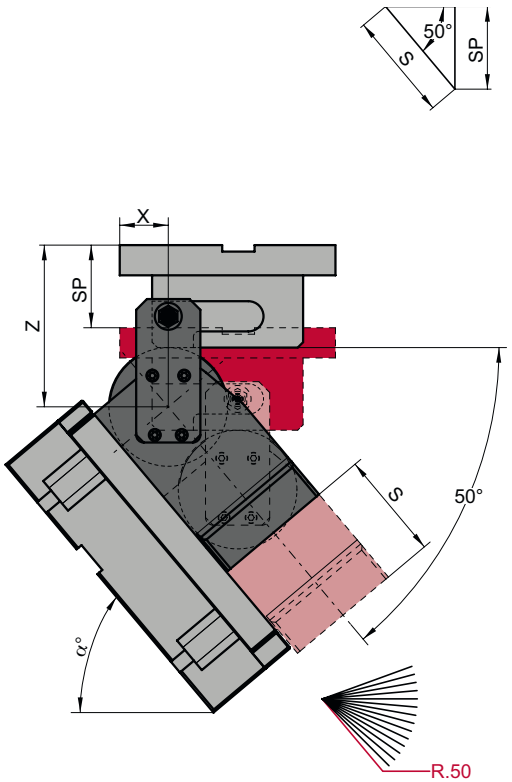

Typ / Type		α°														
		L.20	L.15	L.10	L.05	H.00	R.05	R.10	R.15	R.20	R.25	R.30	R.35	R.40	R.45	R.50
	X	94.55*	94.32	93.85	93.13	90.17	88.99	85.59	83.97	79.16	77.16	78.00	75.68	70.23	67.66	55.00
ACX 03 050	Z	221.21*	194.04	171.84	164.59	157.27	159.85	147.32	149.66	141.84	143.87	125.71	127.36	118.79	120.01	111.00
	SP	111.99*	90.63	76.60	66.78	59.59	54.17	50.00	46.76	44.23	42.26	40.76	39.65	38.89	38.45	38.30
	X	102.55*	101.32*	100.85*	100.13*	97.18	95.99	92.59	90.97	86.16	84.16	80.00	77.68	75.23	72.67	50.00
ACX 03 080	Z	381.20*	324.04*	256.84*	234.59*	222.27	219.85	202.32	199.66	186.85	188.87	170.71	172.36	143.79	145.01	126.00
	SP	179.18*	145.01*	122.57*	106.84*	95.34	86.67	80.00	74.81	70.76	67.62	65.22	63.45	62.23	61.52	61.28
	X	102.55*	101.32*	100.85*	100.13*	97.17	95.99	92.59	90.97	86.16	84.16	80.00	77.69	75.23	72.67	50.00
ACX 03 100	Z	381.20*	324.03*	256.84*	234.59*	222.27	219.85	202.32	199.66	186.85	188.87	170.71	172.35	143.79	145.01	126.00
	SP	223.97*	181.26*	153.21*	133.56*	119.17	219.85	100.00	93.52	88.46	84.52	81.52	79.31	77.79	76.90	76.60
	X	99.25	98.85	98.18	97.23	94.00	92.53	88.80	86.84	81.66	79.28	79.71	76.98	71.09	68.10	55.00
ACX 05 050	Z	222.92	196.15	174.34	167.46	160.48	163.38	151.15	153.75	146.18	148.40	130.41	132.18	123.72	124.99	116.00
	SP	111.99	90.63	76.60	66.78	59.59	54.17	50.00	46.76	44.23	42.26	40.76	39.65	38.89	38.45	38.30
	X	107.25*	105.85*	105.18*	104.23	101.00	99.53	95.80	93.84	88.66	86.28	81.71	78.98	76.09	73.10	50.00
ACX 05 080	Z	382.92*	326.15*	259.34*	237.46	225.48	223.38	206.15	203.75	191.18	193.40	175.41	177.18	148.72	149.99	131.00
	SP	179.18*	145.01*	122.57*	106.84	95.34	86.67	80.00	74.81	70.76	67.62	65.22	63.45	62.23	61.52	61.28
	X	107.25*	105.86*	105.18*	104.22	101.00	99.52	95.80	93.84	88.66	86.28	81.71	78.98	76.10	73.10	50.00
ACX 05 100	Z	382.91*	326.15*	259.34*	237.46	225.48	223.39	206.15	203.75	191.18	193.40	175.41	177.18	148.72	149.99	131.00
	SP	223.98*	181.26*	153.21*	133.56	119.18	108.34	100.00	93.52	88.46	84.52	81.52	79.31	77.79	76.90	76.60
	X	107.70	107.01	105.97	102.60	100.90	98.89	94.59	92.01	86.16	83.08	82.79	79.30	72.67	68.88	55.00
ACX 15 050	Z	226.00	209.95	178.84	172.62	166.26	169.75	158.04	161.12	153.97	156.56	138.86	140.88	132.58	133.96	125.00
	SP	111.99	90.63	76.60	66.78	59.59	54.17	50.00	46.76	44.23	42.26	40.76	39.65	38.89	38.45	38.30
	X	115.70*	114.01*	112.97	111.60	107.90	105.89	101.59	99.01	93.16	90.08	84.79	81.30	77.67	73.88	50.00
ACX 15 080	Z	386.00*	329.95*	263.84	242.62	231.26	234.75	213.04	216.12	198.97	201.56	183.86	185.88	157.58	158.96	140.00
	SP	179.18*	145.01*	122.57	106.84	95.34	86.67	80.00	74.81	70.76	67.62	65.22	63.45	62.23	61.52	61.28
	X	115.70*	114.01*	112.97*	111.60	107.90	105.89	101.59	99.01	93.16	90.08	84.79	81.30	77.67	73.88	50.00
ACX 15 100	Z	386.00*	329.95*	263.84*	242.62	231.26	234.75	213.04	216.12	198.97	201.56	183.86	185.88	157.58	158.96	140.00
	SP	223.98*	181.26*	153.21*	133.56	119.18	108.34	100.00	93.52	88.46	84.52	81.52	79.31	77.79	76.90	76.60
	X	117.10	116.07	114.63	110.79	108.56	105.96	101.01	97.74	91.16	87.31	86.21	81.89	74.40	69.75	55.00
ACX 20 050	Z	229.42	214.18	183.84	178.35	172.69	176.82	165.70	169.32	162.63	165.62	148.26	150.54	142.43	143.92	135.00
	SP	111.99	90.63	76.60	66.78	59.59	54.17	50.00	46.76	44.23	42.26	40.76	39.65	38.89	38.45	38.30
	X	125.10*	123.07	121.63	119.79	115.56	112.96	108.01	104.74	98.16	94.31	88.21	83.89	79.40	74.75	50.00
ACX 20 080	Z	389.42*	334.18	268.84	248.35	237.69	241.82	220.70	224.32	207.63	210.62	193.26	195.54	167.43	168.92	150.00
	SP	179.18*	145.01	122.57	106.84	95.34	86.67	80.00	74.81	70.76	67.62	65.22	63.45	62.23	61.52	61.28
	X	125.10*	123.07*	121.63	119.79	115.56	112.96	108.01	104.74	98.16	94.31	88.21	83.89	79.40	74.75	50.00
ACX 20 100	Z	389.42*	334.18*	268.84	248.35	237.69	241.82	220.70	224.32	207.63	210.62	193.26	195.54	167.43	168.92	150.00
	SP	223.98*	181.26*	153.21	133.56	119.18	108.34	100.00	93.52	88.46	84.52	81.52	79.31	77.79	76.90	76.60

* Der Treiber befindet sich am Ende des Arbeitshubes auf einer niedrigeren Ebene als der Fuß des Rollenschiebers. Bitte berücksichtigen Sie, dass ausreichend Freiraum zur Verfügung steht.

* At the end of the working stroke the driver is positioned at a lower level than the roller cam base. The necessary clearance must be provided accordingly.

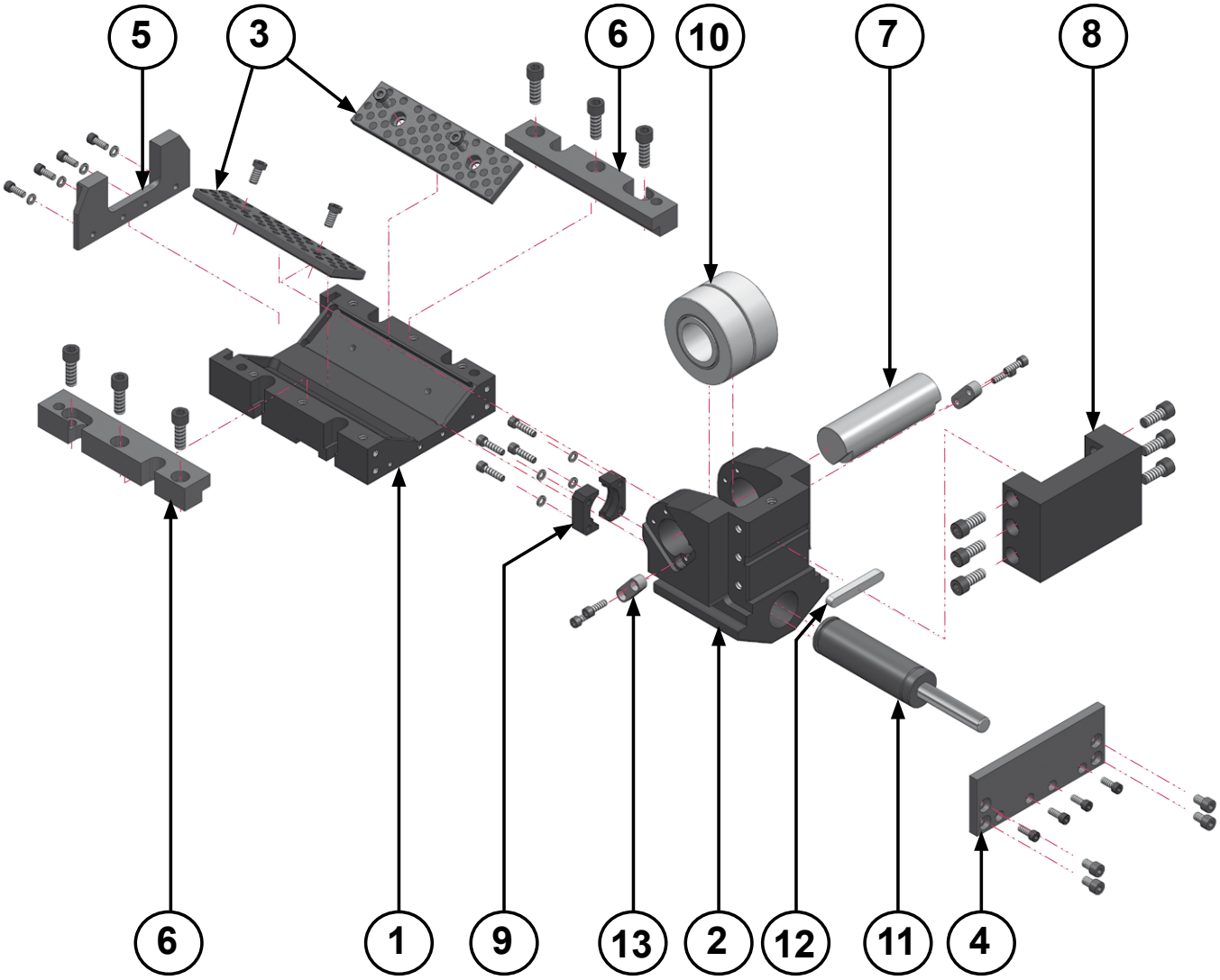

Nr. / No.	Artikel	Description	Material
①	Rollenschieberbasis	Cam base	CK45
②	Rollenschieberkörper	Cam slider	CK45
③	Gleitplatten (2x)	Wear plates (2x)	CuZn25A15 + G
④	Anschlagleiste, vorne	Front stop plate	CK45
⑤	Anschlagleiste, hinten	Rear stop plate	CK45
⑥	Gleitleisten (2x)	Wear plates (2x)	CuZn25A15 + G
⑦	Achse	Axle	16NiCrMo4
⑧	Frontplatte Schieberkörper	Head cam slider	CK45
⑨	Flansch	Flange	CK45
⑩	Antriebsrolle (ACX 15 und 20: 2x)	Roller (ACX 15 and 20: 2x)	100Cr6
⑪	Gasdruckfeder	Gas spring	-
⑫	Passfeder DIN 6885	Key DIN 6885	CK45
⑬	Passfeder	Key	CK45

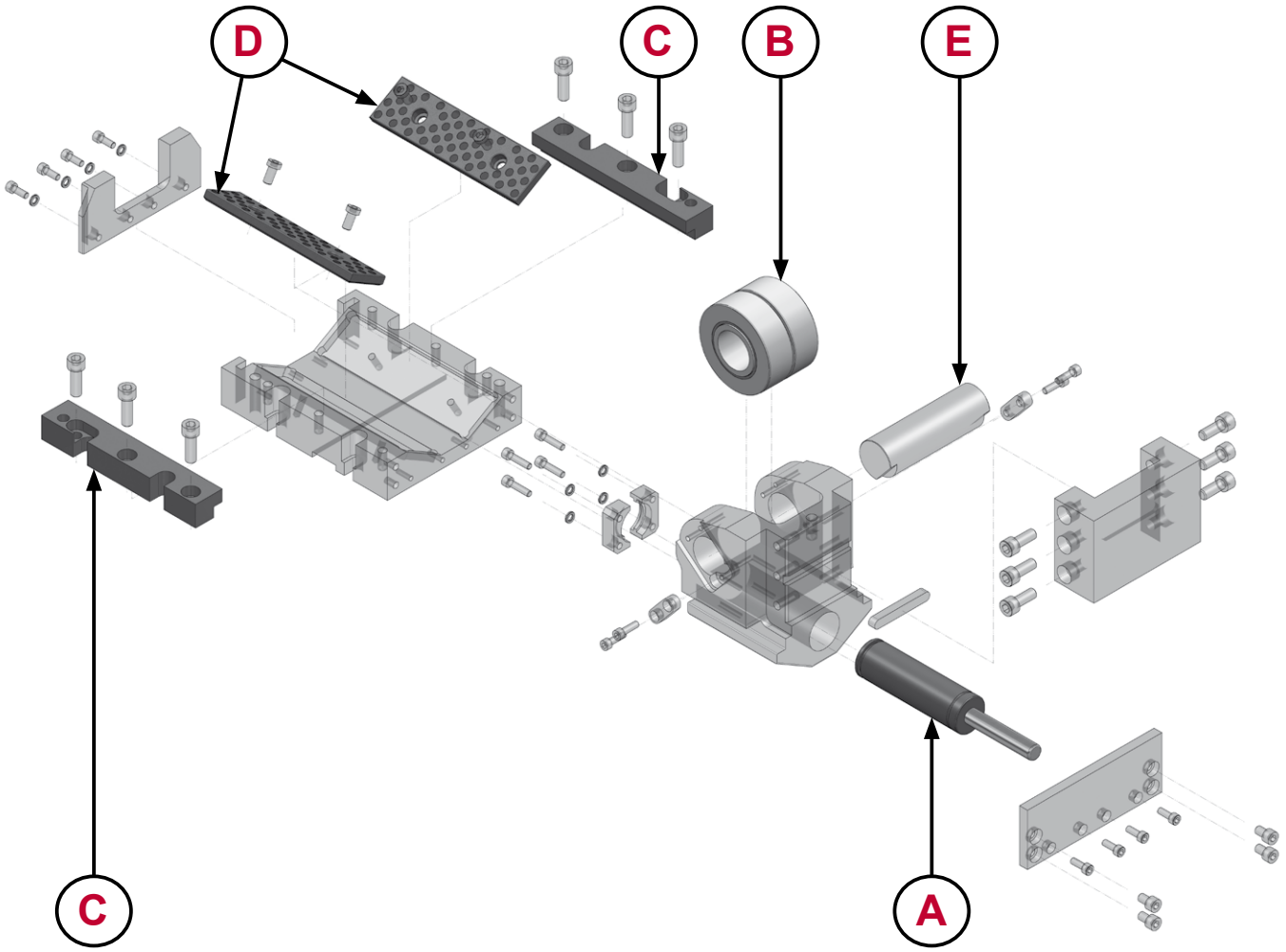

Nr. / No.	Artikel / Description	ACX 03	ACX 05	ACX 15	ACX 20
A	Gasdruckfeder / Gas spring	ACX 03 050 A	ACX 05 050 A	ACX 15 050 A	ACX 20 050 A
		ACX 03 080 A	ACX 05 080 A	ACX 15 080 A	ACX 20 080 A
		ACX 03 100 A	ACX 05 100 A	ACX 15 100 A	ACX 20 100 A
B	Antriebsrolle (ACX 15 und 20: 2x) / Roller (ACX 15 and 20: 2x)	ACX 03 050 B	ACX 05 050 B	ACX 15 050 B	ACX 20 050 B
		ACX 03 080 B	ACX 05 080 B	ACX 15 080 B	ACX 20 080 B
		ACX 03 100 B	ACX 05 100 B	ACX 15 100 B	ACX 20 100 B
C	Gleitleisten (2x) / Wear plates (2x)	ACX 03 050 C	ACX 05 050 C	ACX 15 050 C	ACX 20 050 C
		ACX 03 080 C	ACX 05 080 C	ACX 15 080 C	ACX 20 080 C
		ACX 03 100 C	ACX 05 100 C	ACX 15 100 C	ACX 20 100 C
D	Gleitplatten (2x) / Wear plates (2x)	ACX 03 050 D	ACX 05 050 D	ACX 15 050 D	ACX 20 050 D
		ACX 03 080 D	ACX 05 080 D	ACX 15 080 D	ACX 20 080 D
		ACX 03 100 D	ACX 05 100 D	ACX 15 100 D	ACX 20 100 D
E	Achse / Axle	ACX 03 050 E	ACX 05 050 E	ACX 15 050 E	ACX 20 050 E
		ACX 03 080 E	ACX 05 080 E	ACX 15 080 E	ACX 20 080 E
		ACX 03 100 E	ACX 05 100 E	ACX 15 100 E	ACX 20 100 E

Bestellbeispiel / Order

Typ / Type	Kraft / Force	Hub / Stroke	Teil / Part	Serien-Nr. / Serial No.
KIT ACX	20	050	D	XXXX

Doppelte Teile / Double parts: C, D

1 x =

2 x =

Auswechseln der Gasdruckfeder

Replacing the gas spring

①

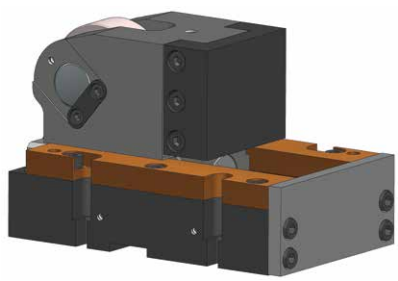

Stellen Sie sicher, dass die Gasdruckfeder vollständig ausgefahren ist.

Make sure the gas spring is fully extended.

②

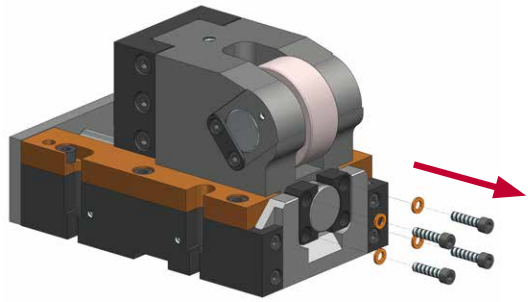

Schrauben Sie die Befestigungsschrauben heraus.

Unscrew the mount screws.

③

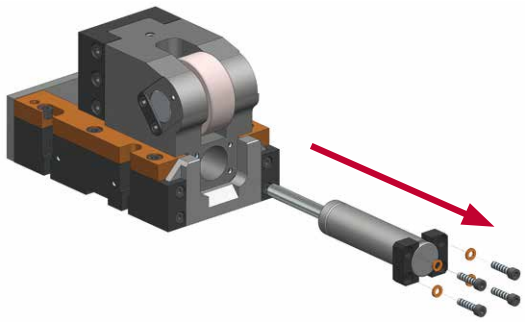

Entfernen Sie den Flansch und die Gasdruckfeder.

Remove the flange and the gas spring

④

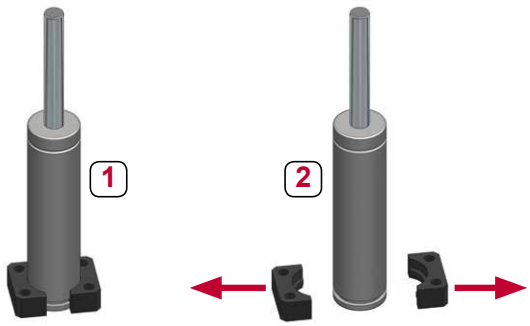

Demontieren Sie den Flansch von Hand (1) und tauschen Sie die Gasdruckfeder aus (2).

Separate mount parts by hand (1) and replace gas spring by new one (2).

⑤

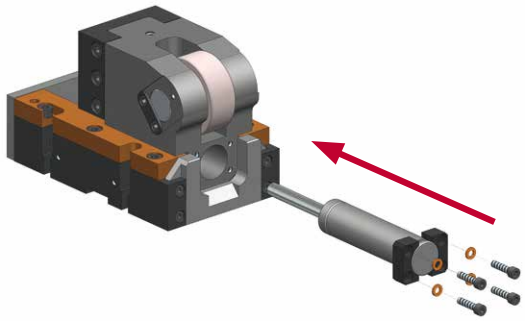

Setzen Sie Flansch und Gasdruckfeder in die Aussparung ein.

Insert the flange and gas spring into the groove.

⑥

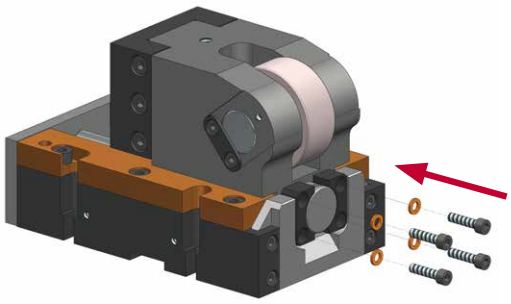

Schrauben Sie die Befestigungsschrauben ein.

Screw in and fasten the mount screws.

Schneidstempelmontage

Punch mount

①

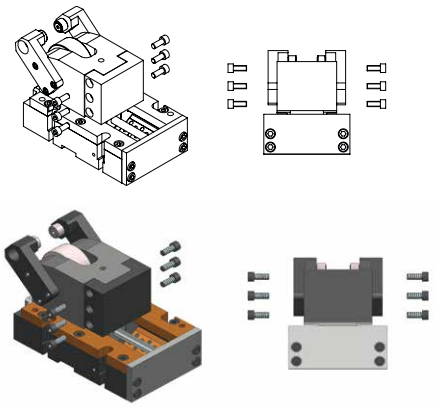

②

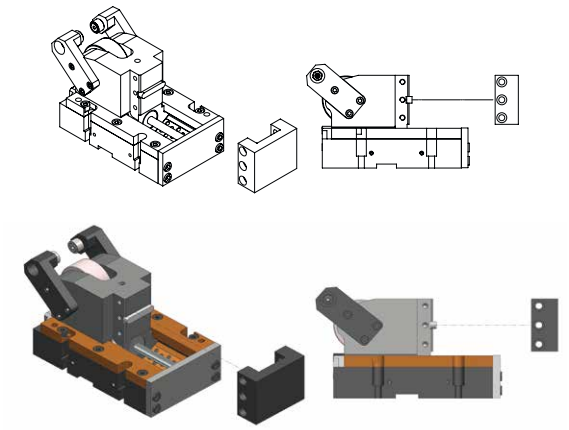

③

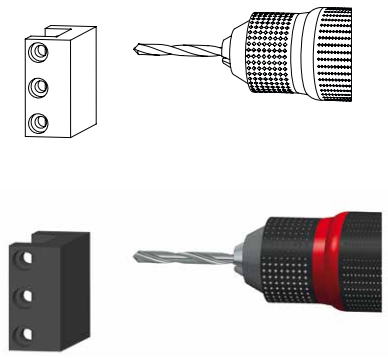

④

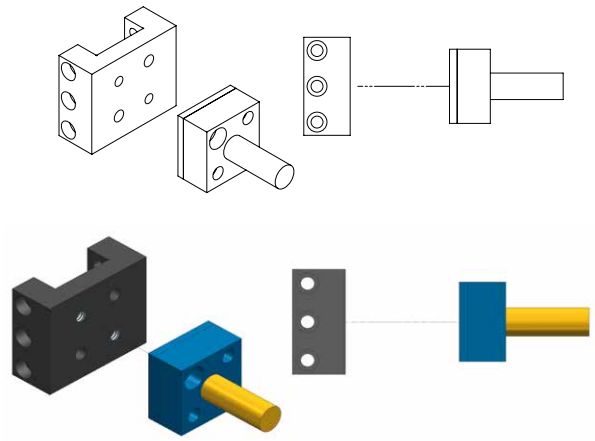

⑤

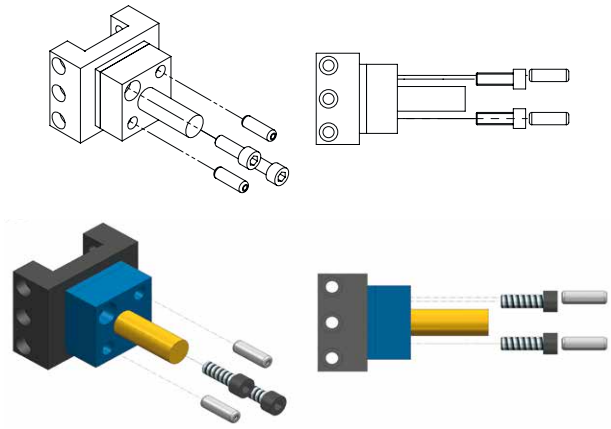

⑥

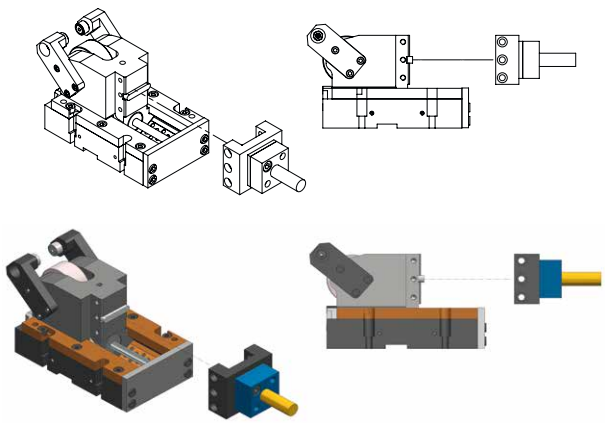

Schneidstempelmontage

Punch mount

⑦

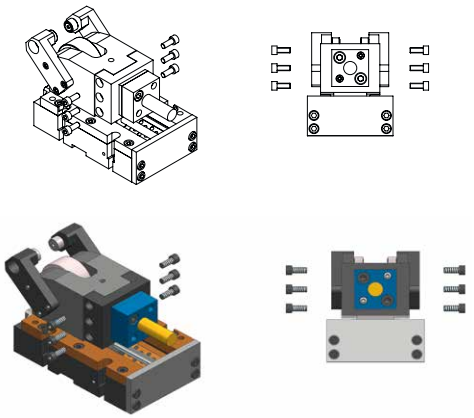

⑧

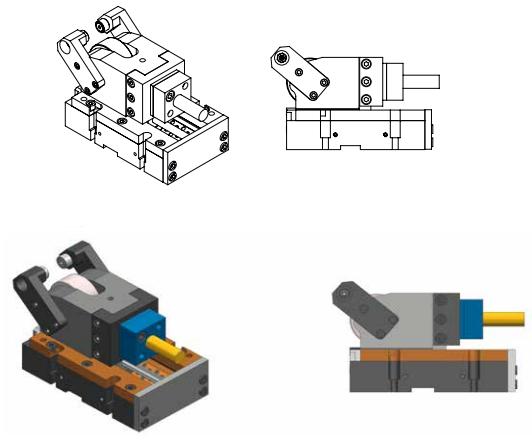

Die neue Generation, die den wachsenden Ansprüchen an Schieber für Stanz- und Umform-Operationen Rechnung trägt, zeichnet sich aus durch:

- hohe Präzision
- lange Standzeiten
- große Treiberauswahl
- sicheren Betrieb durch optionale Zwangsrückholung
- Rückstellung durch einfach zugängliche Gasdruckfedern

- **kleine Einbaubreite**
- **große Arbeitsfläche**
- **hohe Kraft für Stanz- und Umformprozesse**
- **hohe Rückstellkraft**

The new generation of Roller Cams is designed to meet growing demands regarding bending and punching operations in metal stamping:

- high precision
- superior performance and longevity
- wide variety of drivers
- safe operation by means of optional positive return
- resetting by easily accessible gas springs

- **small width**
- **large mounting surface**
- **high force for metal stamping processes**
- **high resetting force**

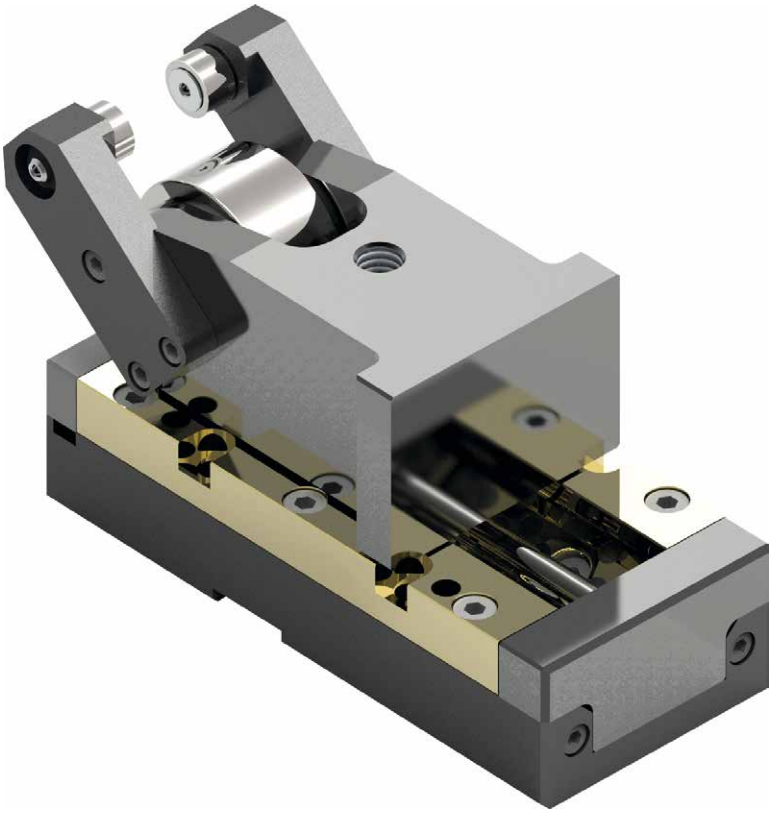

FCX 07

FCX 07 050

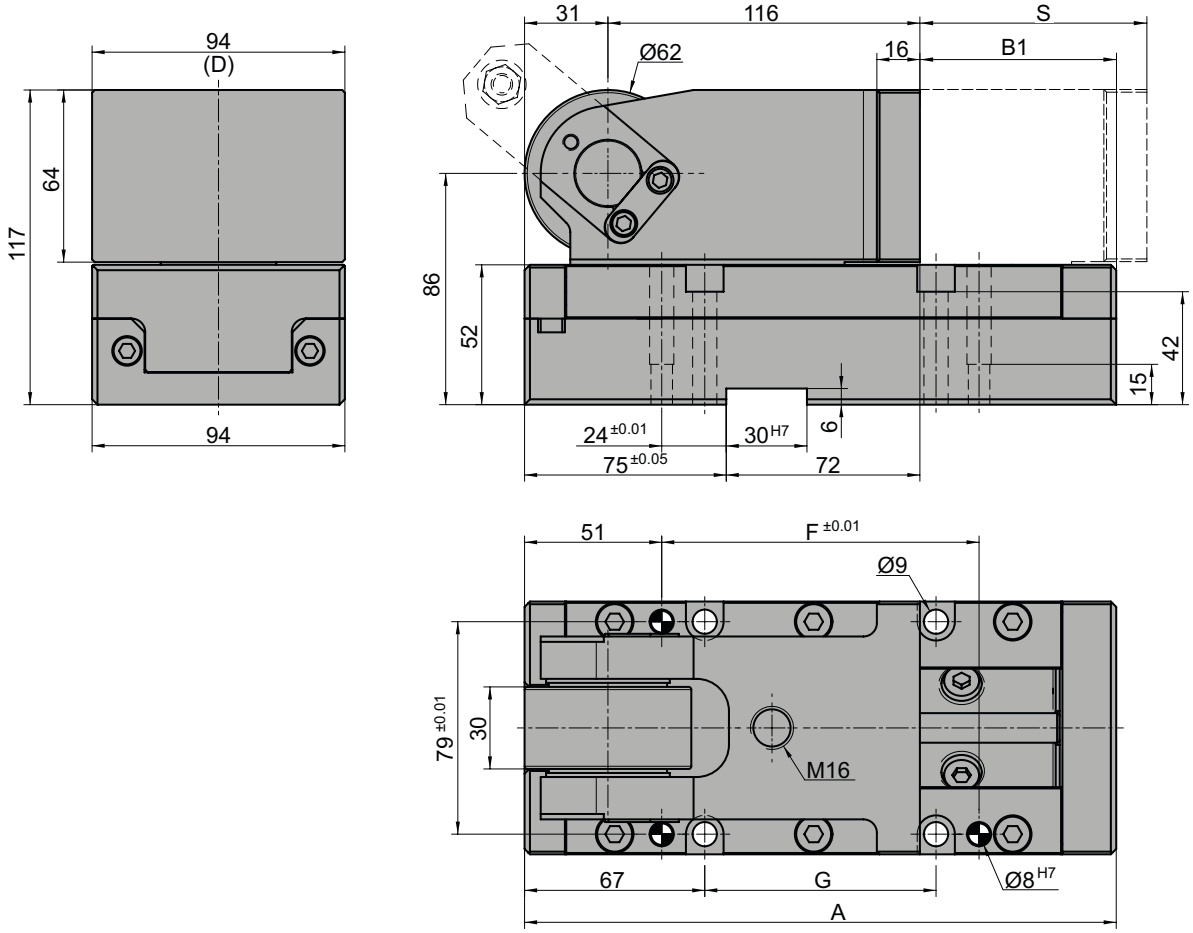

Hub Stroke S	A	B1	C	E	F	G	H	Schneidkraft Cutting force daN max.	Rückstellkraft Return force daN	Typ Gasdruckfedern Type Gas springs
050	190	43	117	64	88	56	86	7200	340	NC.015.00.00170.050.1
080	220	73	117	64	118	86	86	7200	340	NC.015.00.00170.080.1

Max. Schneidkraft / Max. working force

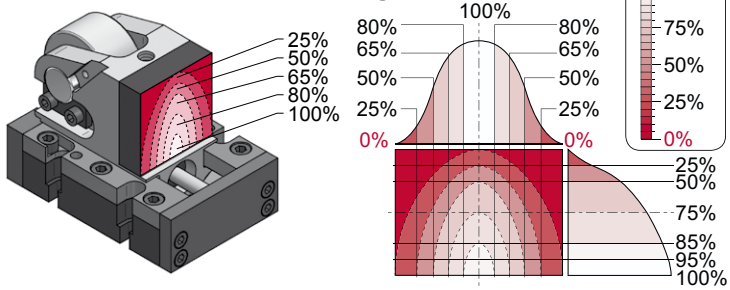

Die Schneidkraft sollte so zentriert wie möglich auf die Arbeitsfläche wirken.

Working force should be as centered as possible on the working area surface.

Max. Schrägeinbau / Max. working angle

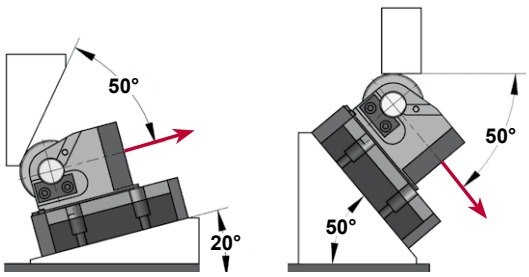

Bestellbeispiel / Order

Typ / Type	Kraft / Force	Hub / Stroke
FCX	07	050

Bestelloptionen / Order options:

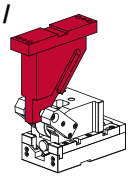

Treiber / Driver

DR . A

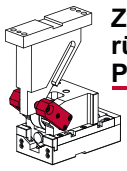

Zwangs-rückführung / Positive Return

DRU . 1

DR.A

Es wird eine gehärtete Kontaktfläche (60 HRC) empfohlen.

Hardened (60 HRC) contact surface is recommended.

DR.A.1.L.20

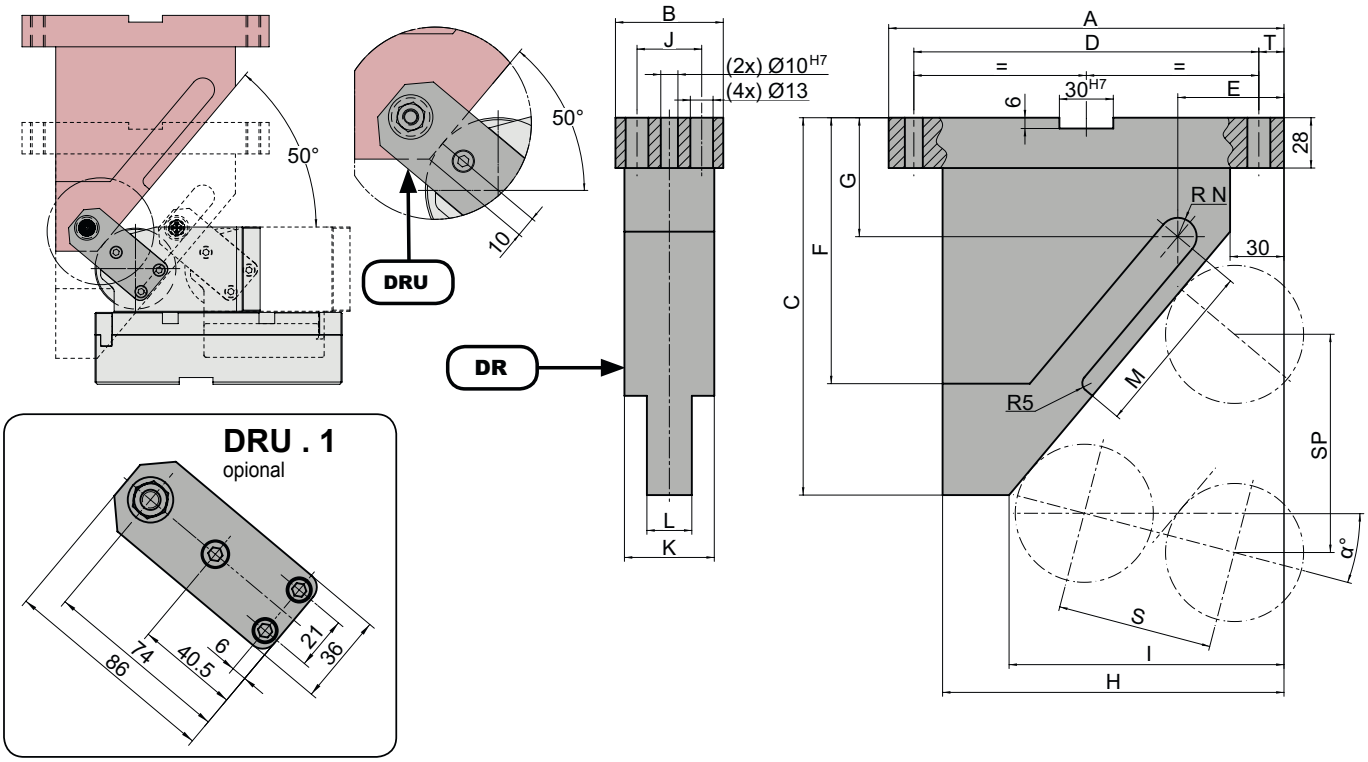

für Hub for Stroke	Größe Size		α	∢	A	B	C	D	E	F	G	H	I	J	K	L	M	R N	T	SP S=50	SP S=80	SP S=100
50	1		-20	**L.20**	160	60	220	130	65,1	140	69,8	130	98	36	50	25	69,0	10,5	15	111,9		
50	1		-15	**L.15**	160	60	190	130	61,9	130	64,2	130	98	36	50	25	63,8	10,5	15	90,6		
50	1		-10	**L.10**	160	60	165	130	59,0	120	56,2	130	98	36	50	25	65,7	10,5	15	76,6		
50	1		-05	**L.05**	160	60	155	130	56,4	110	59,8	130	98	36	50	25	65,0	10,5	15	66,8		
50	1	**horizontal**	00	**H.00**	160	60	145	130	56,1	100	60,7	130	100	36	50	25	68,9	10,5	15	59,6		
50	1		05	**R.05**	160	60	145	130	54,1	105	70,1	130	100	36	50	25	64,7	10,5	15	54,2		
50	1		10	**R.10**	160	60	130	130	54,4	90	63,3	130	102	36	50	25	58,5	10,5	15	50,0		
50	1		15	**R.15**	160	60	130	130	53,2	90	70,8	130	102	36	50	25	53,0	10,5	15	46,8		
50	1		20	**R.20**	160	60	120	130	55,3	85	67,6	130	105	36	50	25	48,0	10,5	15	44,2		
50	1		25	**R.25**	160	60	120	130	54,8	85	74,0	130	105	36	50	25	43,4	10,5	15	42,3		
50	1		30	**R.30**	160	60	100	130	51,6	70	59,8	130	102	36	50	25	39,0	10,5	15	40,8		
50	1		35	**R.35**	160	60	100	130	51,9	70	65,3	130	102	36	50	25	34,8	10,5	15	39,7		
50	1		40	**R.40**	160	60	90	130	55,5	60	60,5	130	105	36	50	25	30,6	10,5	15	38,9		
50	1		45	**R.45**	160	60	90	130	56,5	60	65,2	130	105	36	50	25	26,5	10,5	15	38,4		
50	1		50	**R.50**	160	60	80	130	67,9	49	59,5	130	115	36	50	25	22,3	10,5	15	38,3		
80	2		-20	**L.20**	220	60	380	192	70,2	195	100,7	190	150	36	50	25	98,8	10,5	14		179,2	
80	2		-15	**L.15**	220	60	320	192	66,6	160	90,6	190	151	36	50	25	96,8	10,5	14		145,0	
80	2		-10	**L.10**	220	60	250	192	62,8	125	56,2	190	151	36	50	25	100,8	10,5	14		122,6	
80	2		-05	**L.05**	220	60	225	192	59,6	145	58,7	190	151	36	50	25	96,2	10,5	14		106,8	
80	2	**horizontal**	00	**H.00**	220	60	210	192	59,1	148	66,2	190	153	36	50	25	98,4	10,5	14		95,3	
80	2		05	**R.05**	220	60	205	192	57,3	135	80,3	190	153	36	50	25	97,1	10,5	14		86,7	
80	2		10	**R.10**	220	60	185	192	58,2	125	77,0	190	155	36	50	25	93,2	10,5	14		80,0	
80	2		15	**R.15**	220	60	180	192	57,9	135	87,0	190	155	36	50	25	87,2	10,5	14		74,8	
80	2		20	**R.20**	220	60	165	192	61,3	120	85,5	190	158	36	50	25	80,6	10,5	14		70,8	
80	2		25	**R.25**	220	60	165	192	62,4	120	97,8	190	158	36	50	25	73,4	10,5	14		67,6	
80	2		30	**R.30**	220	60	145	192	66,3	105	89,1	190	160	36	50	25	66,7	10,5	14		65,2	
80	2		35	**R.35**	220	60	145	192	68,9	105	99,4	190	160	36	50	25	60,2	10,5	14		63,4	
80	2		40	**R.40**	220	60	115	172	52,2	75	78,7	170	140	36	50	25	54,0	10,5	14		62,2	
80	2		45	**R.45**	220	60	115	172	56,1	85	87,1	170	140	36	50	25	47,8	10,5	14		61,5	
80	2		50	**R.50**	220	60	95	172	80,7	64	74,5	170	160	36	50	25	41,6	10,5	14		61,3	

FCX 15

FCX 15 050

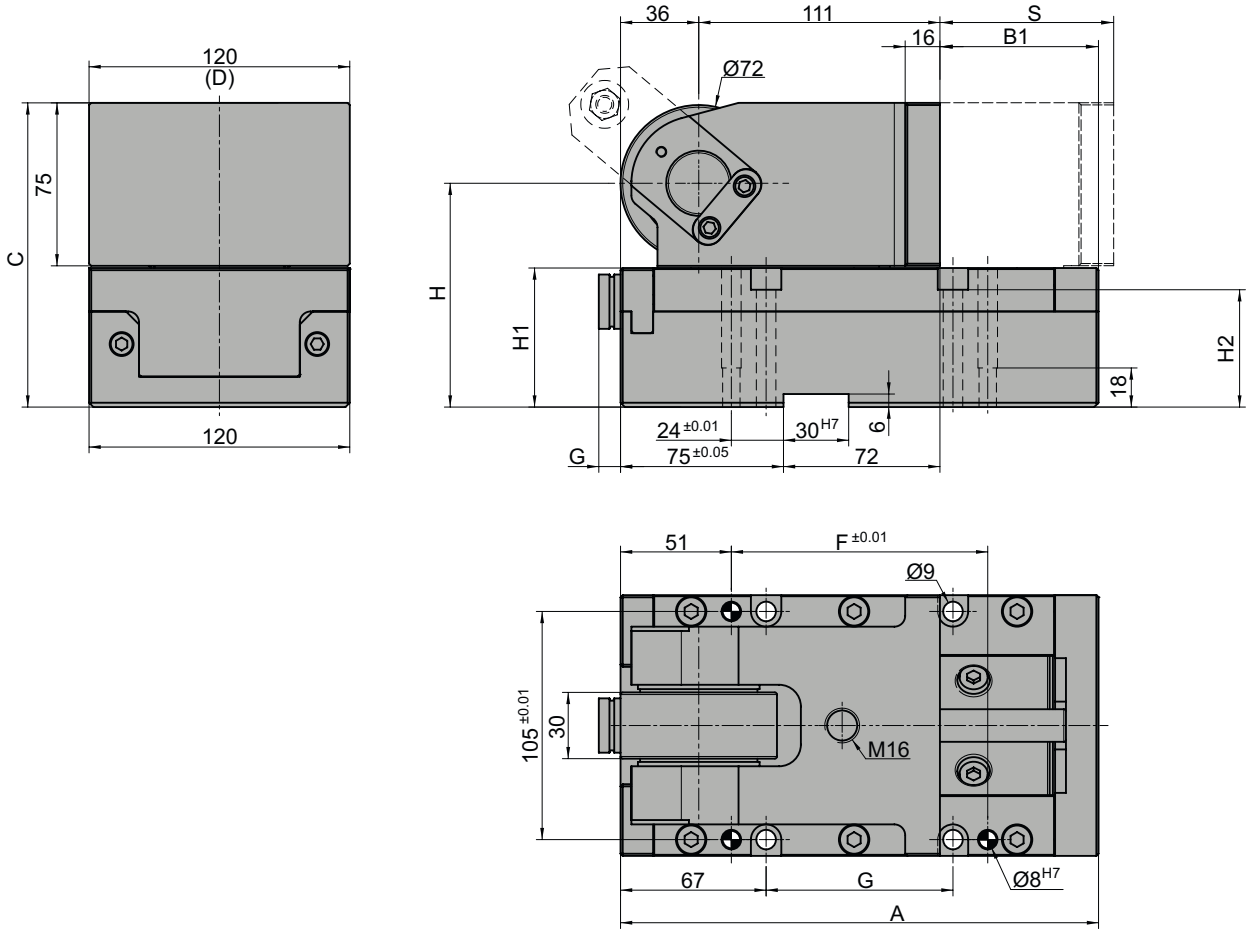

Hub Stroke S	A	B1	C	E	F	G	H	H1	H2	Schneidkraft Cutting force daN max.	Rückstellkraft Return force daN	Typ Gasdruckfedern Type Gas springs
050	190	43	190	110	152	80	135	64	54	15300	670	NC.015.00.00320.050.1
080	220	73	190	110	182	110	135	64	54	15300	670	NC.015.00.00320.080.1
100	240	93	190	110	202	130	135	81	71	15300	670	NC.015.00.00320.100.1

Max. Schneidkraft / Max. working force

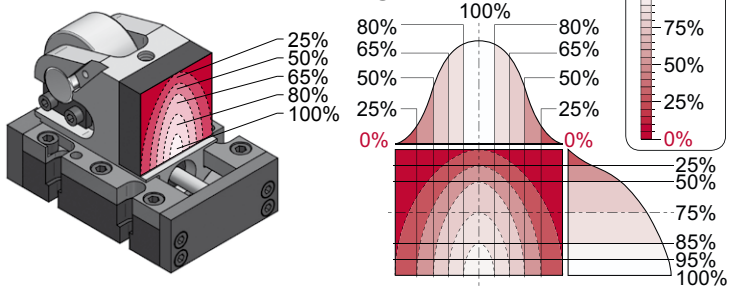

Die Schneidkraft sollte so zentriert wie möglich auf die Arbeitsfläche wirken.

Working force should be as centered as possible on the working area surface.

Max. Schrägeinbau / Max. working angle

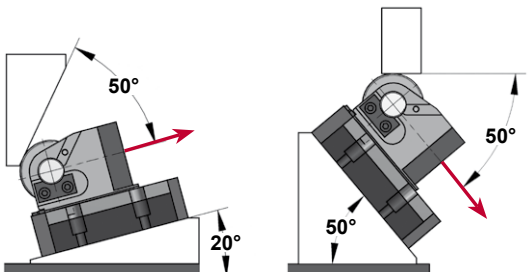

Bestellbeispiel / Order

Typ / Type	Kraft / Force	Hub / Stroke
FCX	15	050

Bestelloptionen / Order options:

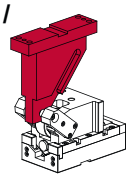

Treiber / Driver

DR . A

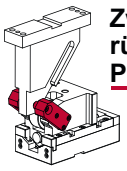

Zwangsrückführung / Positive Return

DRU . 2

DR.A

Es wird eine gehärtete Kontaktfläche (60 HRC) empfohlen.

Hardened (60 HRC) contact surface is recommended.

DR.A.1.L.20

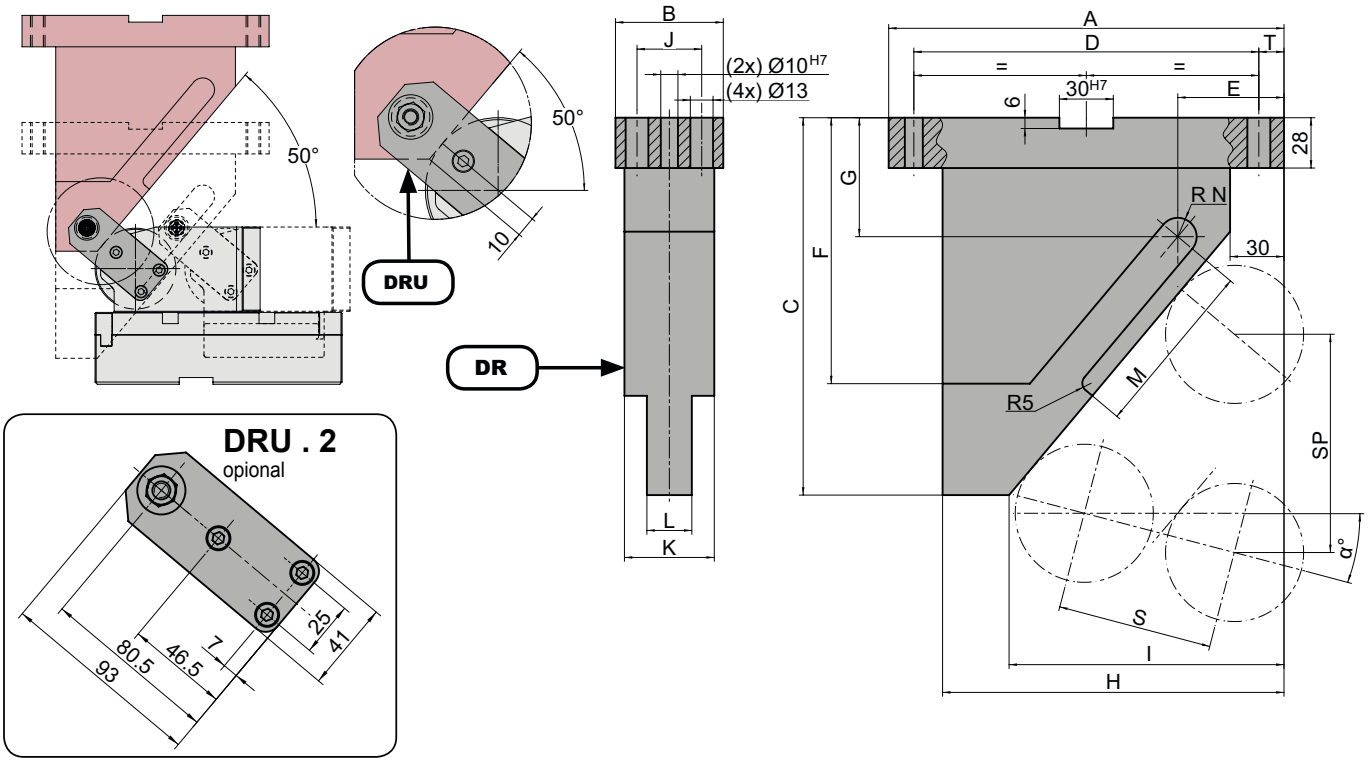

für Hub for Stroke	Größe Size		α	∢	A	B	C	D	E	F	G	H	I	J	K	L	M	R N	T	SP S=50	SP S=80	SP S=100
50	1	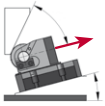	-20	**L.20**	160	60	220	130	65,1	140	69,8	130	98	36	50	25	69,0	10,5	15	111,9		
50	1		-15	**L.15**	160	60	190	130	61,9	130	64,2	130	98	36	50	25	63,8	10,5	15	90,6		
50	1		-10	**L.10**	160	60	165	130	59,0	120	56,2	130	98	36	50	25	65,7	10,5	15	76,6		
50	1		-05	**L.05**	160	60	155	130	56,4	110	59,8	130	98	36	50	25	65,0	10,5	15	66,8		
50	1	**horizontal**	00	**H.00**	160	60	145	130	56,1	100	60,7	130	100	36	50	25	68,9	10,5	15	59,6		
50	1	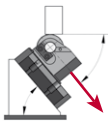	05	**R.05**	160	60	145	130	54,1	105	70,1	130	100	36	50	25	64,7	10,5	15	54,2		
50	1		10	**R.10**	160	60	130	130	54,4	90	63,3	130	102	36	50	25	58,5	10,5	15	50,0		
50	1		15	**R.15**	160	60	130	130	53,2	90	70,8	130	102	36	50	25	53,0	10,5	15	46,8		
50	1		20	**R.20**	160	60	120	130	55,3	85	67,6	130	105	36	50	25	48,0	10,5	15	44,2		
50	1		25	**R.25**	160	60	120	130	54,8	85	74,0	130	105	36	50	25	43,4	10,5	15	42,3		
50	1		30	**R.30**	160	60	100	130	51,6	70	59,8	130	102	36	50	25	39,0	10,5	15	40,8		
50	1		35	**R.35**	160	60	100	130	51,9	70	65,3	130	102	36	50	25	34,8	10,5	15	39,7		
50	1		40	**R.40**	160	60	90	130	55,5	60	60,5	130	105	36	50	25	30,6	10,5	15	38,9		
50	1		45	**R.45**	160	60	90	130	56,5	60	65,2	130	105	36	50	25	26,5	10,5	15	38,4		
50	1		50	**R.50**	160	60	80	130	67,9	49	59,5	130	115	36	50	25	22,3	10,5	15	38,3		
80 / 100	2	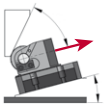	-20	**L.20**	220	60	380	192	70,2	195	100,7	190	150	36	50	25	98,8	10,5	14		179,2	224,0
80 / 100	2		-15	**L.15**	220	60	320	192	66,6	160	90,6	190	151	36	50	25	96,8	10,5	14		145,0	181,3
80 / 100	2		-10	**L.10**	220	60	250	192	62,8	125	56,2	190	151	36	50	25	100,8	10,5	14		122,6	153,2
80 / 100	2		-05	**L.05**	220	60	225	192	59,6	145	58,7	190	151	36	50	25	96,2	10,5	14		106,8	133,6
80 / 100	2	**horizontal**	00	**H.00**	220	60	210	192	59,1	148	66,2	190	153	36	50	25	98,4	10,5	14		95,3	119,2
80 / 100	2	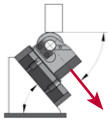	05	**R.05**	220	60	205	192	57,3	135	80,3	190	153	36	50	25	97,1	10,5	14		86,7	108,3
80 / 100	2		10	**R.10**	220	60	185	192	58,2	125	77,0	190	155	36	50	25	93,2	10,5	14		80,0	100,0
80 / 100	2		15	**R.15**	220	60	180	192	57,9	135	87,0	190	155	36	50	25	87,2	10,5	14		74,8	93,5
80 / 100	2		20	**R.20**	220	60	165	192	61,3	120	85,5	190	158	36	50	25	80,6	10,5	14		70,8	88,5
80 / 100	2		25	**R.25**	220	60	165	192	62,4	120	97,8	190	158	36	50	25	73,4	10,5	14		67,6	84,5
80 / 100	2		30	**R.30**	220	60	145	192	66,3	105	89,1	190	160	36	50	25	66,7	10,5	14		65,2	81,5
80 / 100	2		35	**R.35**	220	60	145	192	68,9	105	99,4	190	160	36	50	25	60,2	10,5	14		63,4	79,3
80 / 100	2		40	**R.40**	220	60	115	172	52,2	75	78,7	170	140	36	50	25	54,0	10,5	14		62,2	77,8
80 / 100	2		45	**R.45**	220	60	115	172	56,1	85	87,1	170	140	36	50	25	47,8	10,5	14		61,5	76,9
80 / 100	2		50	**R.50**	220	60	95	172	80,7	64	74,5	170	160	36	50	25	41,6	10,5	14		61,3	76,6

α° → L.20 - L.05

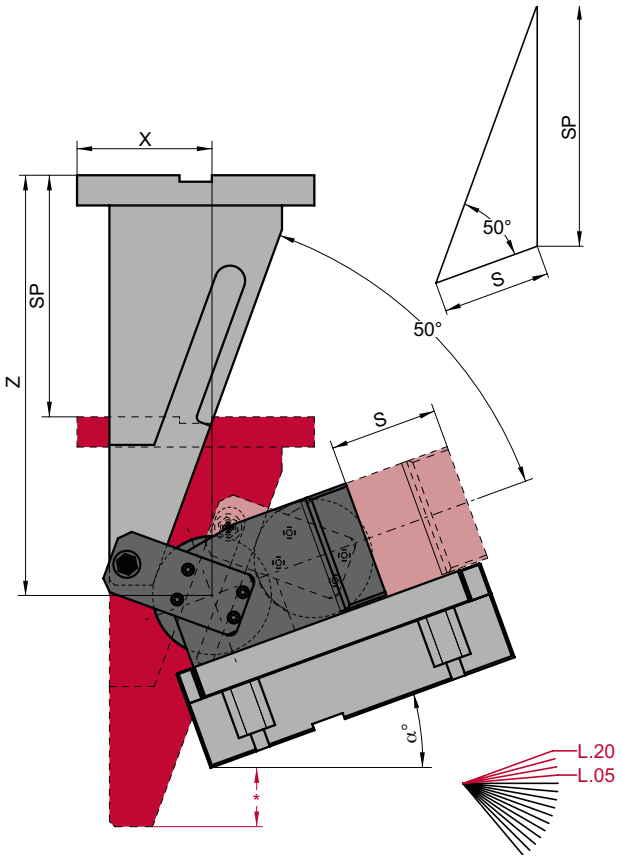

α° → H.00

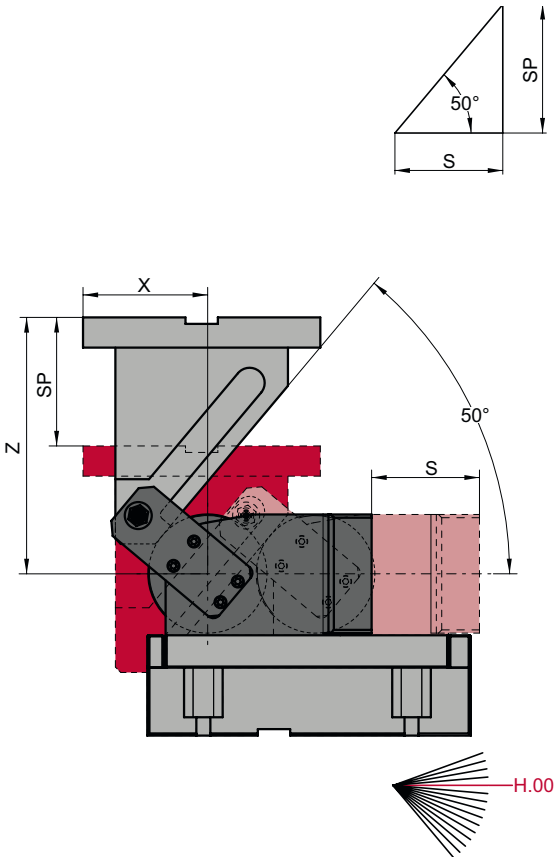

α° → R.05 - R.45

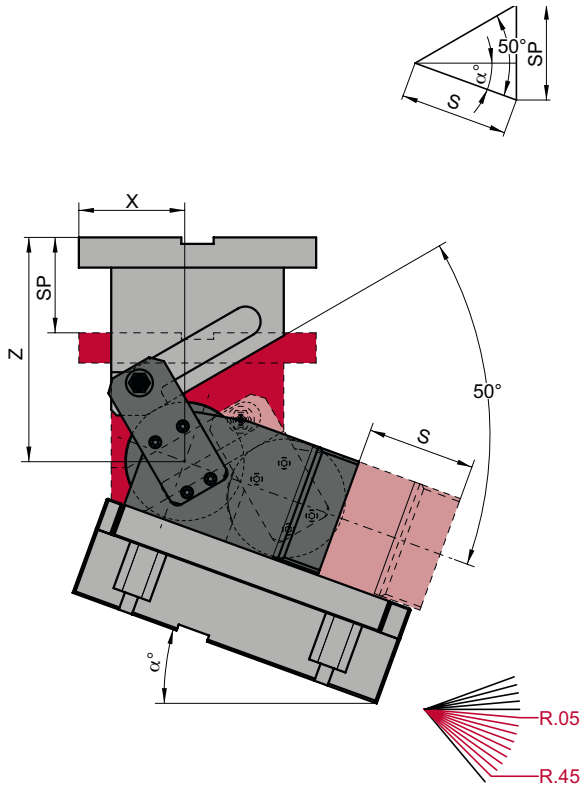

α° → R.50

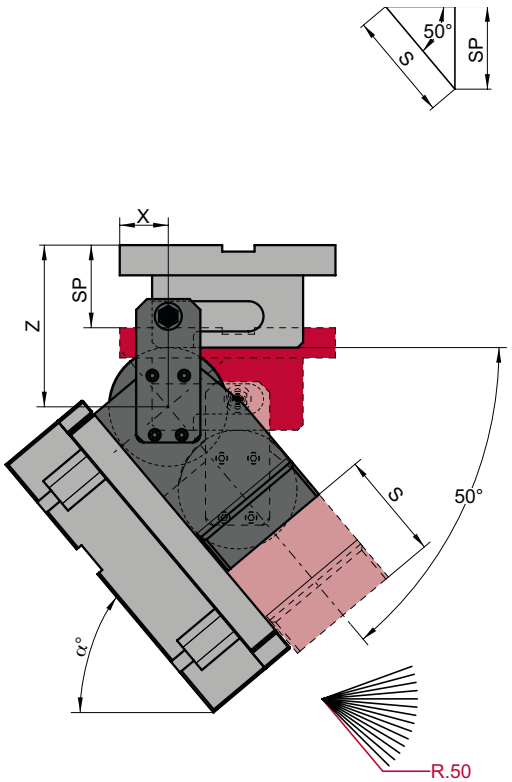

Typ Type		α°														
		L.20	L.15	L.10	L.05	H.00	R.05	R.10	R.15	R.20	R.25	R.30	R.35	R.40	R.45	R.50
	X	94.55*	94.32	93.85	93.13	90.17	88.99	85.59	83.97	79.16	77.16	78.00	75.68	70.23	67.66	55.00
FCX 07 050	**Z**	221.21*	194.04	171.84	164.59	157.27	159.85	147.32	149.66	141.84	143.87	125.71	127.36	118.79	120.01	111.00
	SP	111.99*	90.63	76.60	66.78	59.59	54.17	50.00	46.76	44.23	42.26	40.76	39.65	38.89	38.45	38.30
	X	102.55*	101.32*	100.85*	100.13*	97.17	95.99	92.59	90.97	86.16	84.16	80.00	77.68	75.23	72.66	50.00
FCX 07 080	**Z**	381.20*	324.04*	256.84*	234.59*	222.27	219.85	202.32	199.66	186.85	188.87	170.71	172.36	143.79	145.01	126.00
	SP	179.18*	145.01*	122.57*	106.84*	95.34	86.67	80.00	74.81	70.76	67.62	65.22	63.45	62.23	61.52	61.28
	X	99.20	98.85	98.17	97.22	94.00	92.53	88.80	86.84	81.66	79.28	79.71	76.98	71.10	68.10	55.00
FCX 15 050	**Z**	222.92	196.15	174.34	167.46	160.48	163.39	151.15	153.75	146.18	148.40	130.41	132.18	123.72	124.99	116.00
	SP	111.99	90.63	76.60	66.78	59.59	54.17	50.00	46.76	44.23	42.26	40.76	39.65	38.89	38.45	38.30
	X	107.25*	105.85*	105.17*	104.23	101.00	99.53	95.80	93.84	88.66	86.28	81.71	78.98	76.10	73.10	50.00
FCX 15 080	**Z**	382.92*	326.15*	259.34*	237.46	225.48	223.39	206.15	203.75	191.18	193.40	175.41	177.18	148.72	149.99	131.00
	SP	179.18*	145.01*	122.57*	106.84	95.34	86.67	80.00	74.81	70.76	67.62	65.22	63.45	62.23	61.52	61.28
	X	107.25*	105.85*	105.18*	104.22	101.00	99.53	95.80	93.84	88.66	86.28	81.71	78.98	76.10	73.10	50.00
FCX 15 100	**Z**	382.92*	326.15*	259.34*	237.46	225.48	223.39	206.15	203.75	191.18	193.40	175.41	177.18	148.72	149.99	131.00
	SP	223.98*	181.26*	153.21*	133.56	119.18	108.34	100.00	93.52	88.46	84.52	81.52	79.31	77.79	76.90	76.60

* Der Treiber befindet sich am Ende des Arbeitshubes auf einer niedrigeren Ebene als der Fuß des Rollenschiebers. Bitte berücksichtigen Sie, dass ausreichend Freiraum zur Verfügung steht.

* At the end of the working stroke the driver is positioned at a lower level than the roller cam base. The necessary clearance must be provided accordingly.

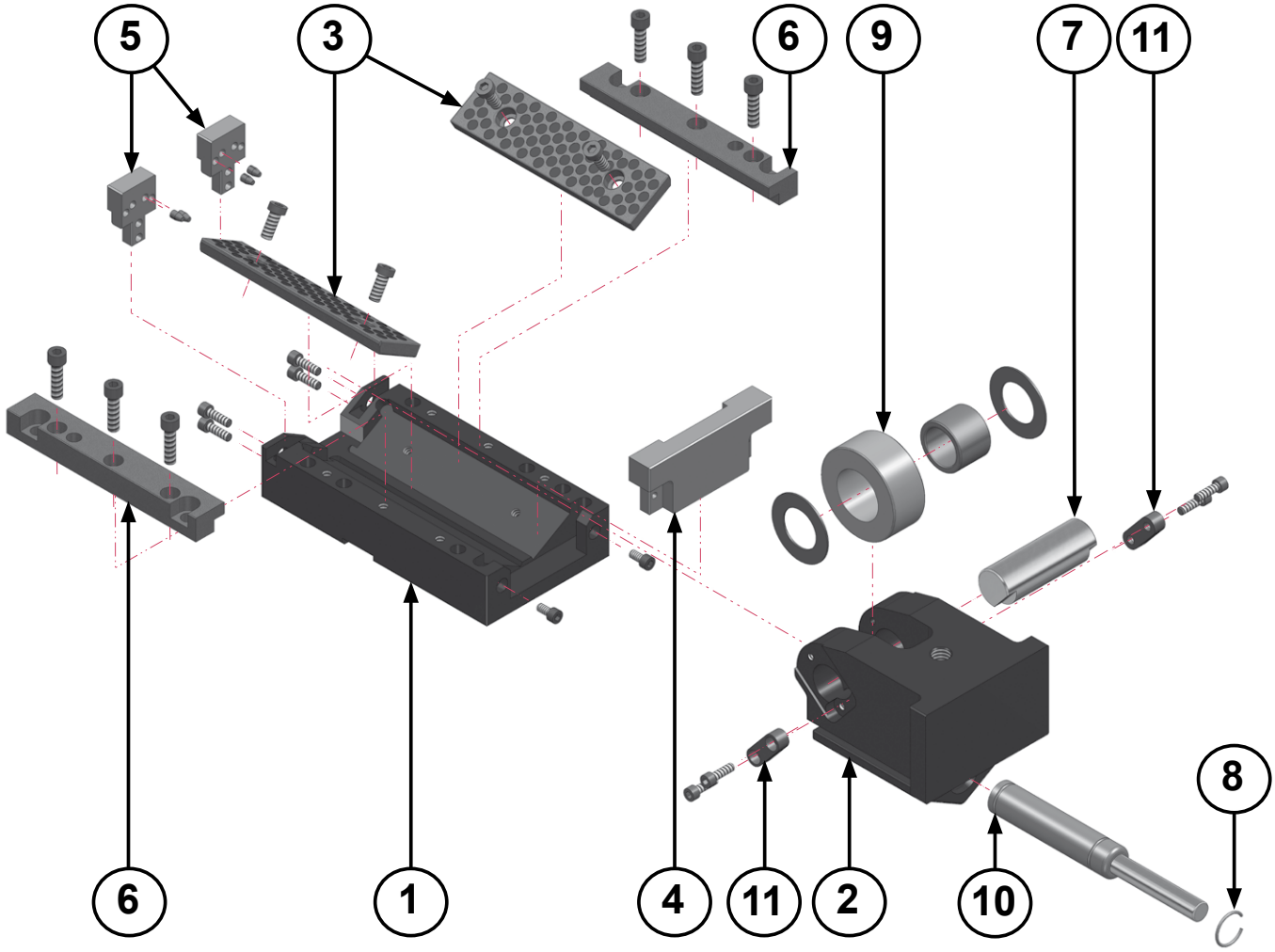

Nr. / No.	Artikel	Description	Material
①	Rollenschieberbasis	Cam base	CK45
②	Rollenschieberkörper	Cam slider	CK45
③	Gleitplatten (2x)	Wear plates (2x)	CuZn25A15 + G
④	Anschlagleiste, vorne	Front stop plate	CK45
⑤	Anschlagleisten, hinten	Rear stop plates	CK45
⑥	Gleitleisten (2x)	Wear plates (2x)	CuZn25A15 + G
⑦	Achse	Axle	16NiCrMo4
⑧	Sicherungsring	Locking ring	CK45
⑨	Antriebsrolle	Roller	100Cr6
⑩	Gasdruckfeder	Gas spring	-
⑪	Passfeder	Key	CK45

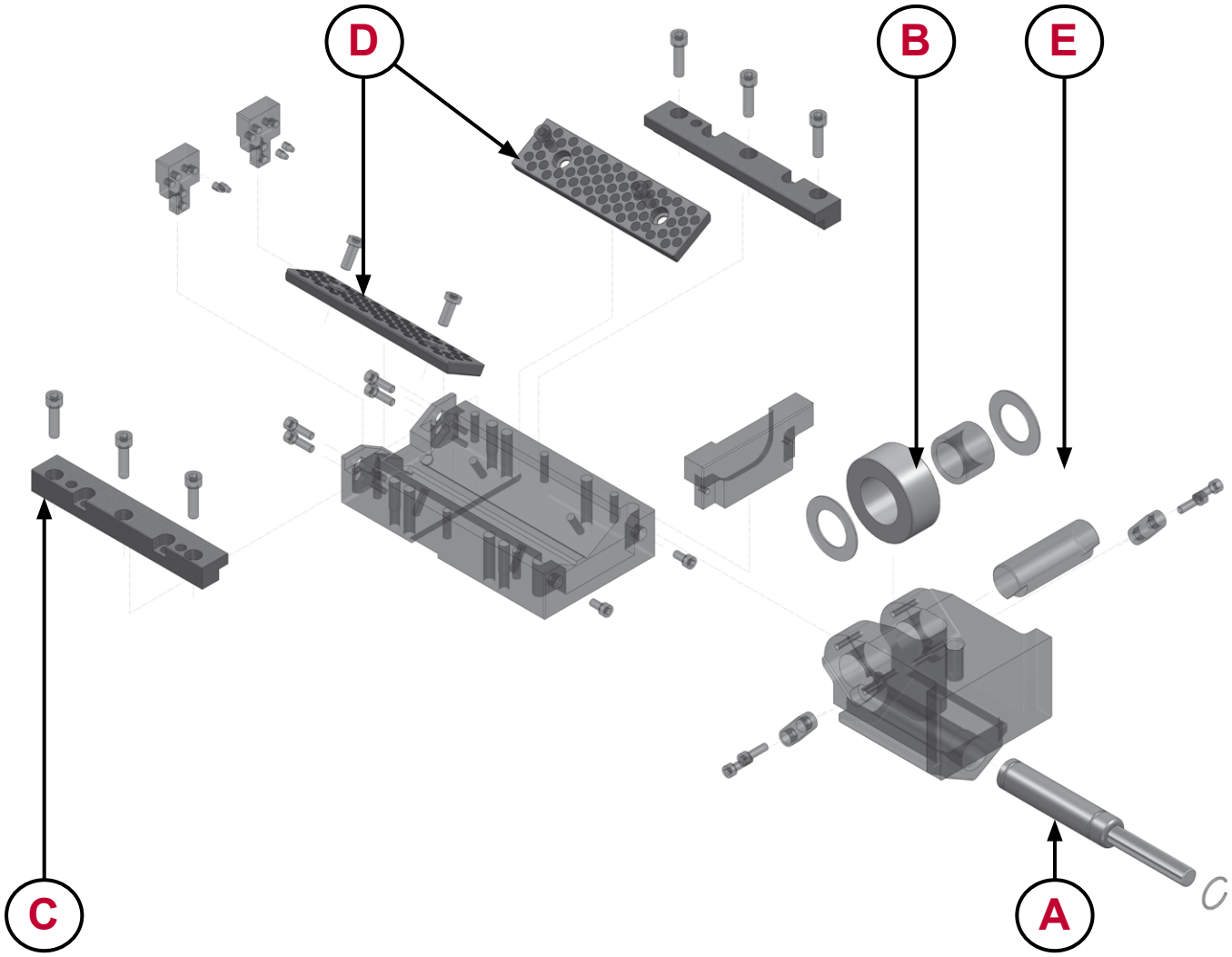

Nr. / No.	Artikel / Description	FCX 07	FCX 15
A	Gasdruckfeder / Gas spring	FCX 07 050 A	FCX 15 050 A
		FCX 07 080 A	FCX 15 080 A
			FCX 15 100 A
B	Antriebsrolle / Roller	FCX 07 050 B	FCX 15 050 B
		FCX 07 080 B	FCX 15 080 B
			FCX 15 100 B
C	Gleitleisten (2x) / Wear plates (2x)	FCX 07 050 C	FCX 15 050 C
		FCX 07 080 C	FCX 15 080 C
			FCX 15 100 C
D	Gleitplatten (2x) / Wear plates (2x)	FCX 07 050 D	FCX 15 050 D
		FCX 07 080 D	FCX 15 080 D
			FCX 15 100 D
E	Achse / Axle	FCX 07 050 E	FCX 15 050 E
		FCX 07 080 E	FCX 15 080 E
			FCX 15 100 E

Bestellbeispiel / Order

Typ / Type	Kraft / Force	Hub / Stroke	Teil / Part	Serien-Nr. / Serial No.
KIT FCX	15	050	D	XXXX

Doppelte Teile / Double parts: C, D

1 x =

2 x =

Auswechseln der Gasdruckfeder

Replacing gas spring

①

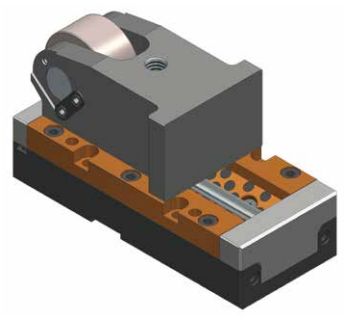

Stellen Sie sicher, dass die Gasdruckfeder vollständig ausgefahren ist.

Make sure the gas spring is fully extended.

②

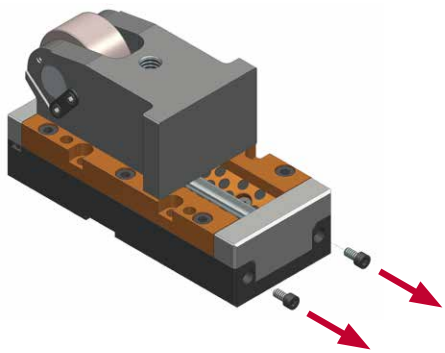

Schrauben Sie die Schrauben an der vorderen Anschlagleiste heraus.

Unscrew the mount screws.

③

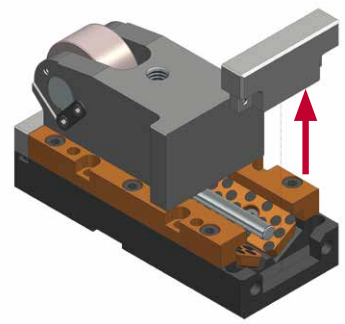

Entfernen Sie die vordere Anschlagleiste.

Remove the front stop plate.

④

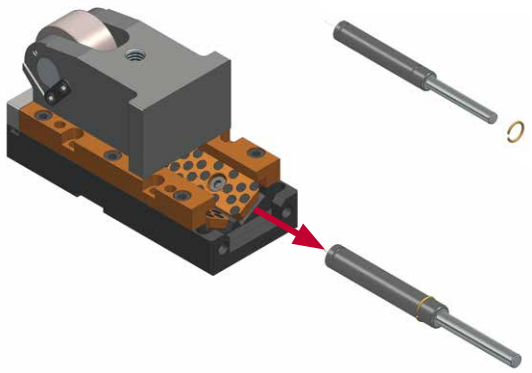

Demontieren Sie die Gasdruckfeder und ihren Sicherungsring.

Remove the gas spring and its locking ring.

⑤

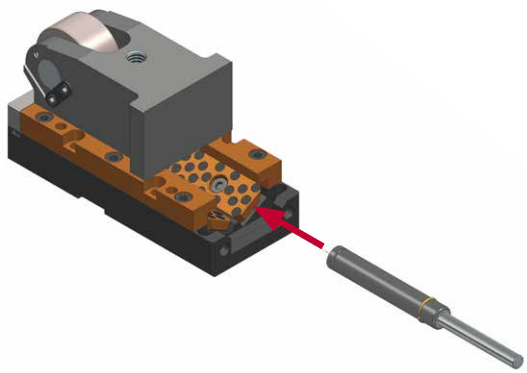

Setzen Sie die neue Gasdruckfeder und den Sicherungsring in die Aussparung ein.

Insert the new gas spring and locking ring into the groove.

⑥

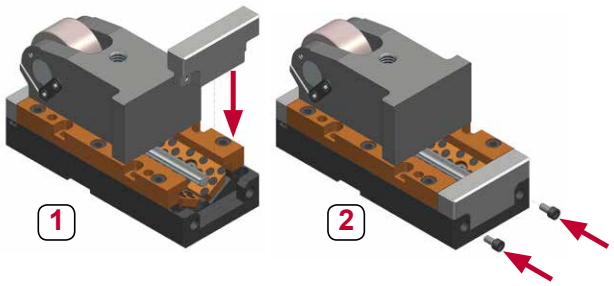

Fixieren Sie die vordere Anschlagleiste mit den Befestigungsschrauben.

Mount front stop plate (1). Screw in and fasten the mount screws (2).

Schneidstempelmontage

Punch mount

①

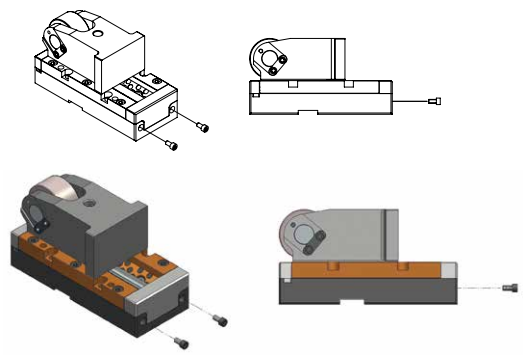

②

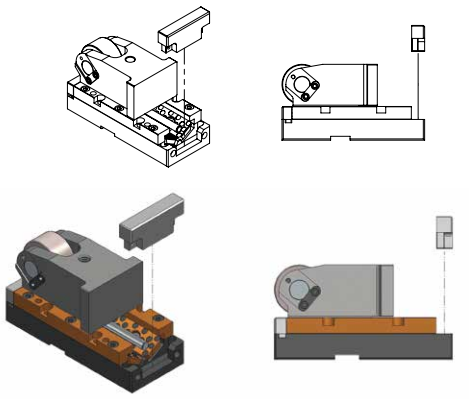

③

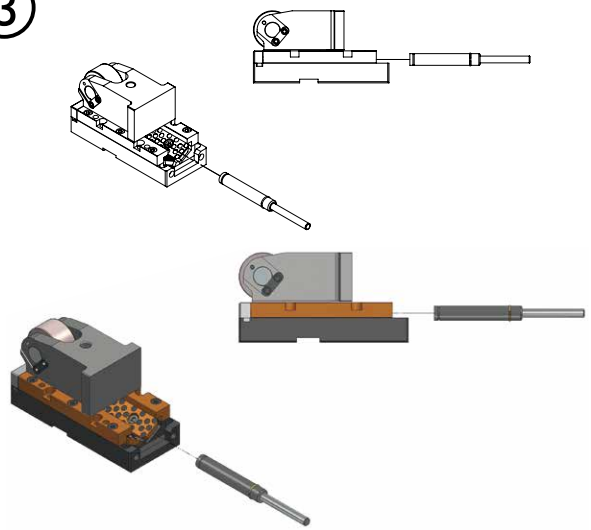

④

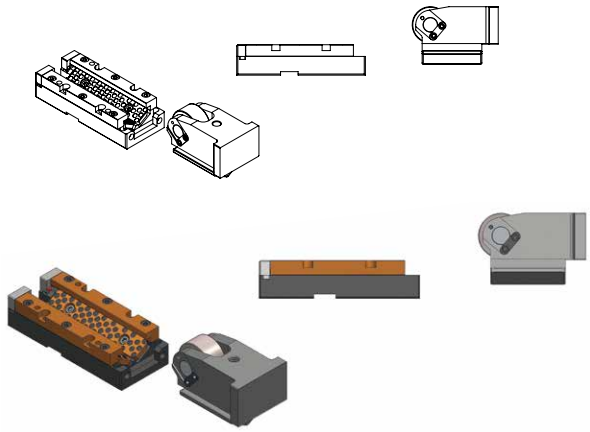

⑤

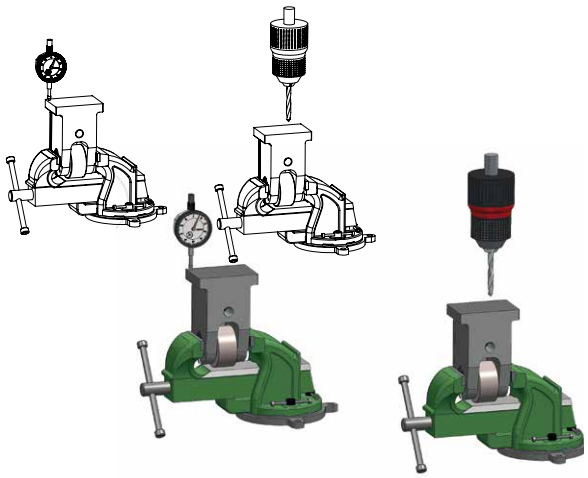

⑥

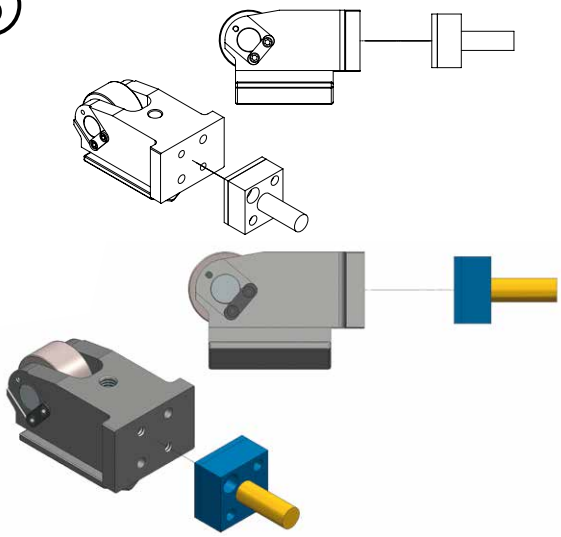

Schneidstempelmontage

Punch mount

⑦

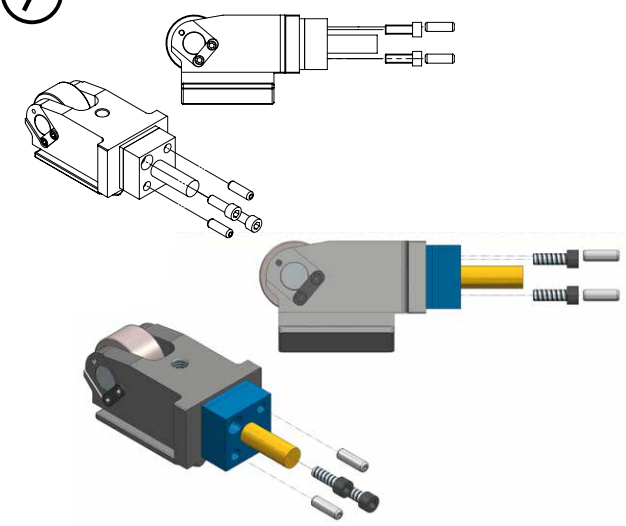

⑧

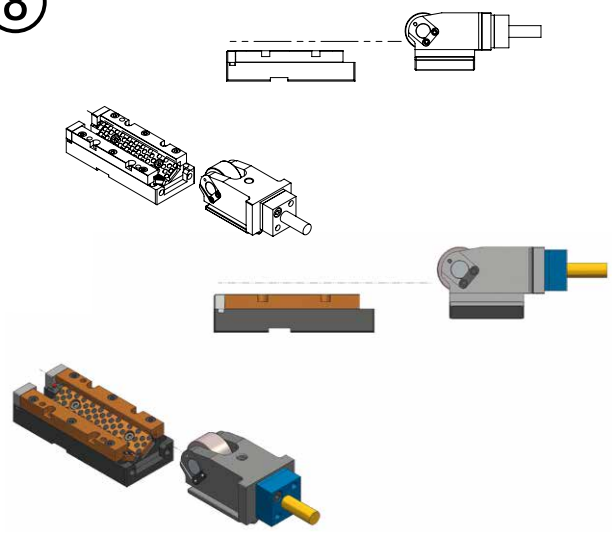

⑨

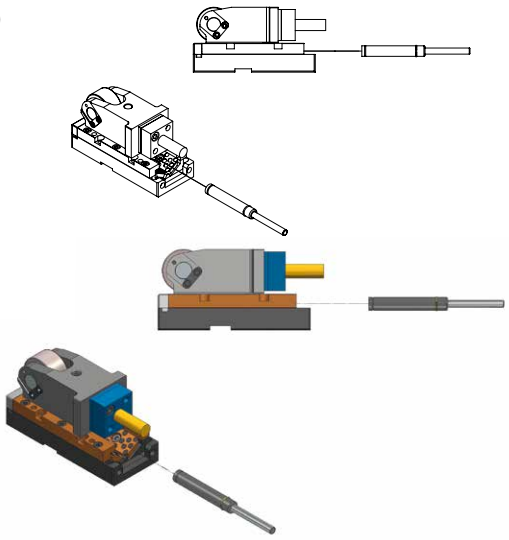

⑩

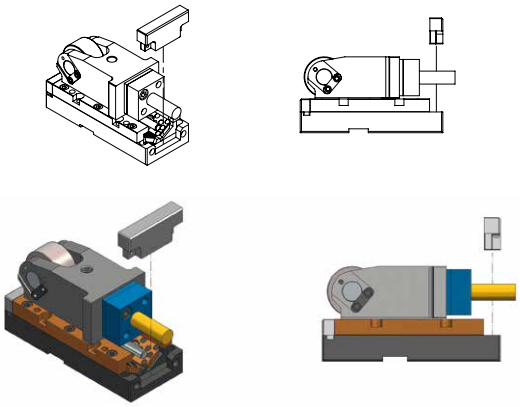

⑪

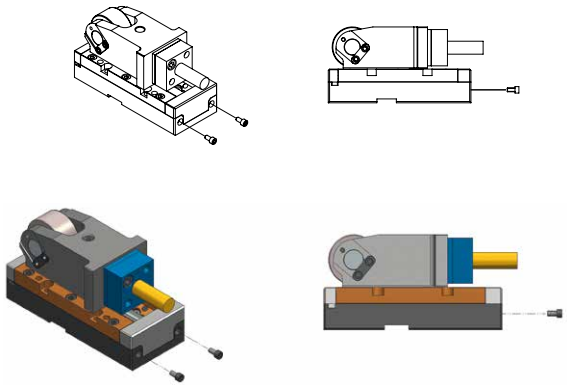

Die neue Generation, die den wachsenden Ansprüchen an Schieber für Stanz- und Umform-Operationen Rechnung trägt, zeichnet sich aus durch:

- hohe Präzision
- lange Standzeiten
- große Treiberauswahl
- sicheren Betrieb durch optionale Zwangsrückholung
- Rückstellung durch einfach zugängliche Gasdruckfedern

- **hohe Arbeitskraft**
- **große Arbeitsfläche**
- **hohe Kraft für Stanz- und Umformprozesse**
- **hohe Rückstellkraft**
- **kompaktes Design**

The new generation of Roller Cams is designed to meet growing demands regarding bending and punching operations in metal stamping:

- high precision
- superior performance and longevity
- wide variety of drivers
- safe operation by means of optional positive return
- resetting by easily accessible gas springs

- **high working force**
- **large mounting surface**
- **high force for metal stamping processes**
- **high resetting force**
- **compact design**

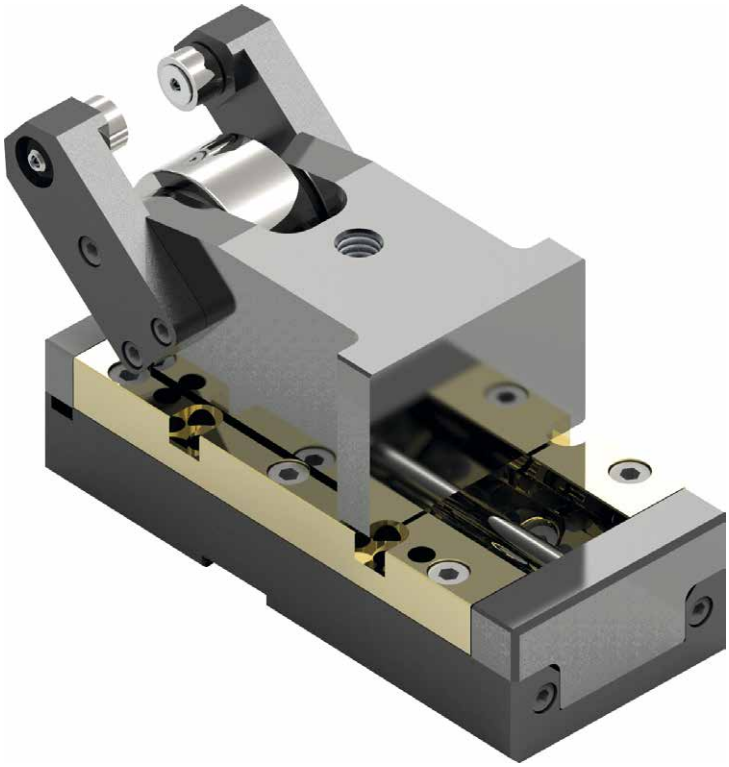

JCX 07

JCX 07 050

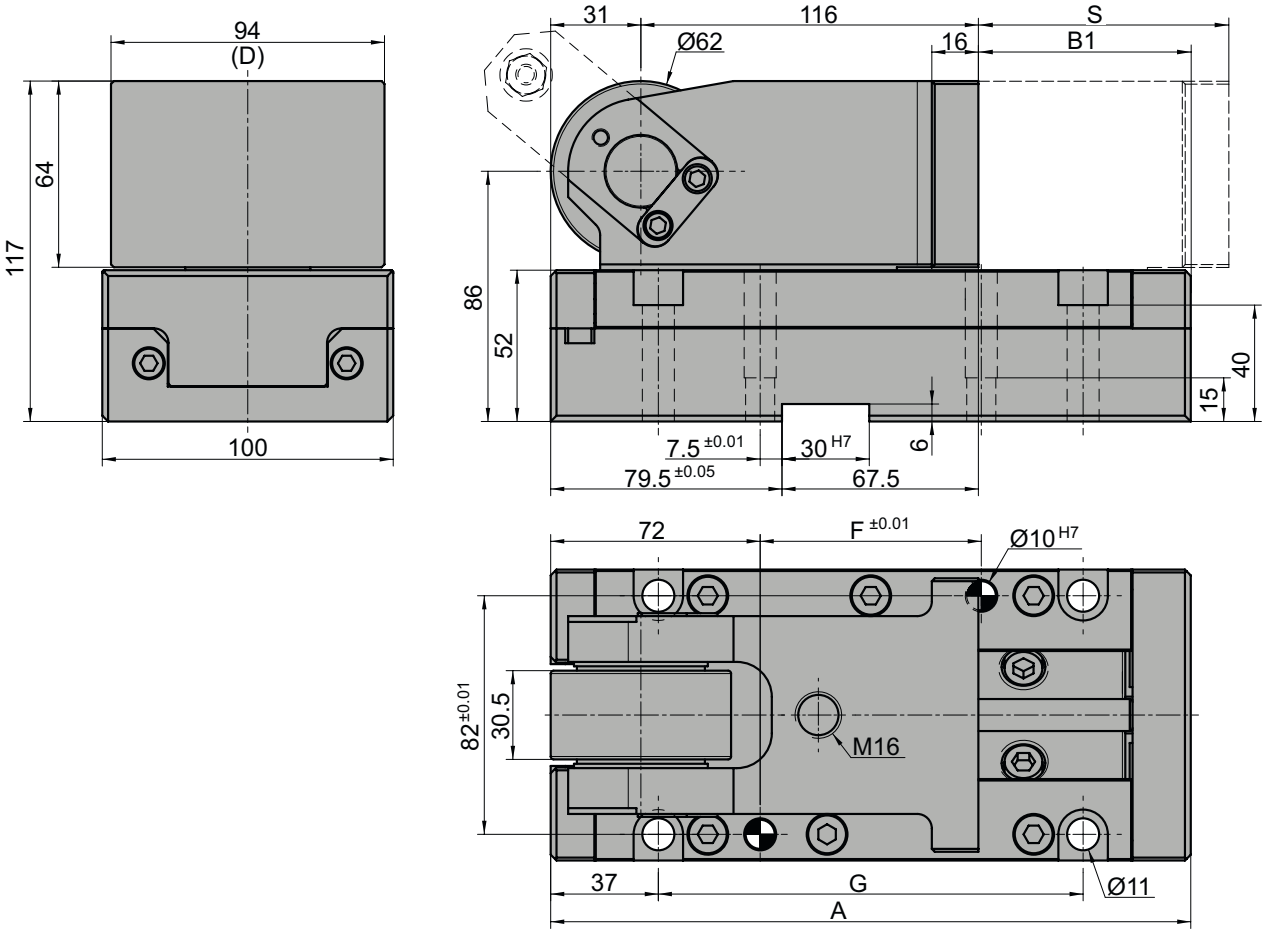

Hub Stroke S	A	B1	C	E	F	G	H	Schneidkraft Cutting force daN max.	Rückstellkraft Return force daN	Typ Gasdruckfedern Type Gas springs
050	190	43	117	64	46	116	86	7200	340	NC.015.00.00170.050.1
080	220	73	117	64	76	146	86	7200	340	NC.015.00.00170.080.1

Max. Schneidkraft / Max. working force

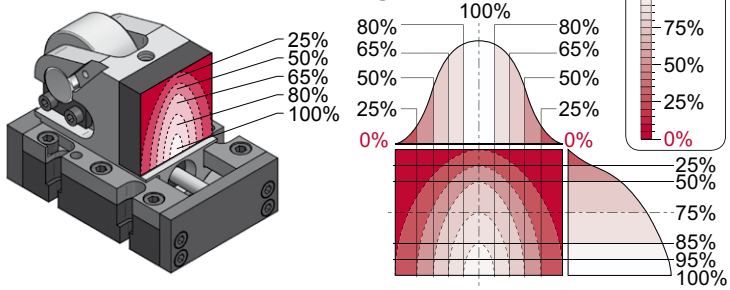

Die Schneidkraft sollte so zentriert wie möglich auf die Arbeitsfläche wirken.

Working force should be as centered as possible on the working area surface.

Max. Schrägeinbau / Max. working angle

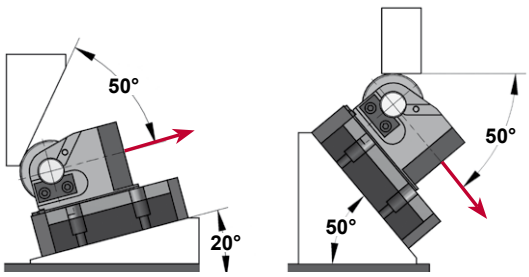

Bestellbeispiel / Order

Typ / Type — Kraft / Force — Hub / Stroke

JCX 07 050

Bestelloptionen / Order options:

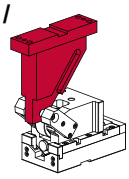

Treiber / Driver

DR . A

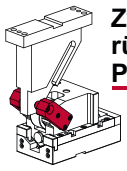

Zwangsrückführung / Positive Return

DRU . 1

DR.A

Es wird eine gehärtete Kontaktfläche (60 HRC) empfohlen.

Hardened (60 HRC) contact surface is recommended.

DR.A.1.L.20

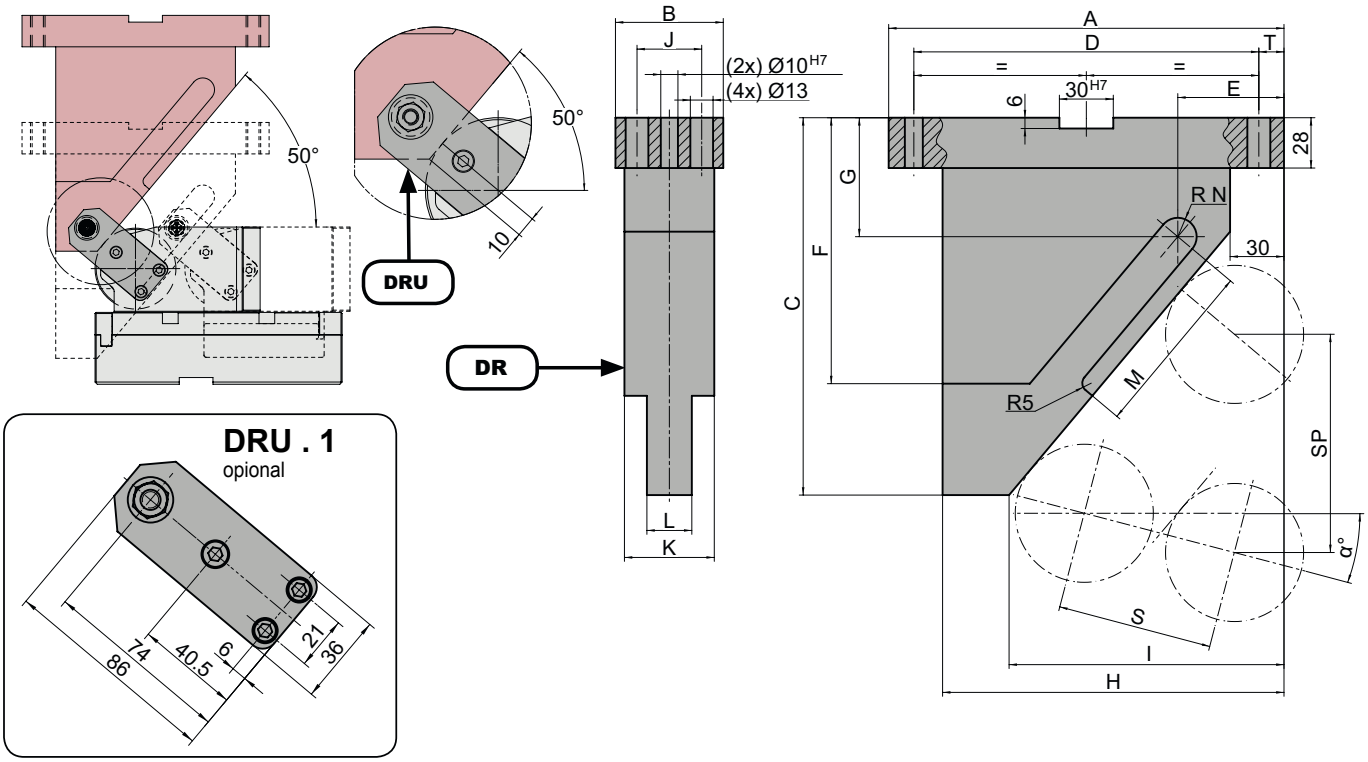

für Hub for Stroke	Größe Size		α	∢	A	B	C	D	E	F	G	H	I	J	K	L	M	R N	T	SP S=50	SP S=80	SP S=100
50	1		-20	**L.20**	160	60	220	130	65,1	140	69,8	130	98	36	50	25	69,0	10,5	15	111,9		
50	1		-15	**L.15**	160	60	190	130	61,9	130	64,2	130	98	36	50	25	63,8	10,5	15	90,6		
50	1		-10	**L.10**	160	60	165	130	59,0	120	56,2	130	98	36	50	25	65,7	10,5	15	76,6		
50	1		-05	**L.05**	160	60	155	130	56,4	110	59,8	130	98	36	50	25	65,0	10,5	15	66,8		
50	1	**horizontal**	00	**H.00**	160	60	145	130	56,1	100	60,7	130	100	36	50	25	68,9	10,5	15	59,6		
50	1		05	**R.05**	160	60	145	130	54,1	105	70,1	130	100	36	50	25	64,7	10,5	15	54,2		
50	1		10	**R.10**	160	60	130	130	54,4	90	63,3	130	102	36	50	25	58,5	10,5	15	50,0		
50	1		15	**R.15**	160	60	130	130	53,2	90	70,8	130	102	36	50	25	53,0	10,5	15	46,8		
50	1		20	**R.20**	160	60	120	130	55,3	85	67,6	130	105	36	50	25	48,0	10,5	15	44,2		
50	1		25	**R.25**	160	60	120	130	54,8	85	74,0	130	105	36	50	25	43,4	10,5	15	42,3		
50	1		30	**R.30**	160	60	100	130	51,6	70	59,8	130	102	36	50	25	39,0	10,5	15	40,8		
50	1		35	**R.35**	160	60	100	130	51,9	70	65,3	130	102	36	50	25	34,8	10,5	15	39,7		
50	1		40	**R.40**	160	60	90	130	55,5	60	60,5	130	105	36	50	25	30,6	10,5	15	38,9		
50	1		45	**R.45**	160	60	90	130	56,5	60	65,2	130	105	36	50	25	26,5	10,5	15	38,4		
50	1		50	**R.50**	160	60	80	130	67,9	49	59,5	130	115	36	50	25	22,3	10,5	15	38,3		
80	2		-20	**L.20**	220	60	380	192	70,2	195	100,7	190	150	36	50	25	98,8	10,5	14		179,2	
80	2		-15	**L.15**	220	60	320	192	66,6	160	90,6	190	151	36	50	25	96,8	10,5	14		145,0	
80	2		-10	**L.10**	220	60	250	192	62,8	125	56,2	190	151	36	50	25	100,8	10,5	14		122,6	
80	2		-05	**L.05**	220	60	225	192	59,6	145	58,7	190	151	36	50	25	96,2	10,5	14		106,8	
80	2	**horizontal**	00	**H.00**	220	60	210	192	59,1	148	66,2	190	153	36	50	25	98,4	10,5	14		95,3	
80	2		05	**R.05**	220	60	205	192	57,3	135	80,3	190	153	36	50	25	97,1	10,5	14		86,7	
80	2		10	**R.10**	220	60	185	192	58,2	125	77,0	190	155	36	50	25	93,2	10,5	14		80,0	
80	2		15	**R.15**	220	60	180	192	57,9	135	87,0	190	155	36	50	25	87,2	10,5	14		74,8	
80	2		20	**R.20**	220	60	165	192	61,3	120	85,5	190	158	36	50	25	80,6	10,5	14		70,8	
80	2		25	**R.25**	220	60	165	192	62,4	120	97,8	190	158	36	50	25	73,4	10,5	14		67,6	
80	2		30	**R.30**	220	60	145	192	66,3	105	89,1	190	160	36	50	25	66,7	10,5	14		65,2	
80	2		35	**R.35**	220	60	145	192	68,9	105	99,4	190	160	36	50	25	60,2	10,5	14		63,4	
80	2		40	**R.40**	220	60	115	172	52,2	75	78,7	170	140	36	50	25	54,0	10,5	14		62,2	
80	2		45	**R.45**	220	60	115	172	56,1	85	87,1	170	140	36	50	25	47,8	10,5	14		61,5	
80	2		50	**R.50**	220	60	95	172	80,7	64	74,5	170	160	36	50	25	41,6	10,5	14		61,3	

JCX 15

JCX 15 050

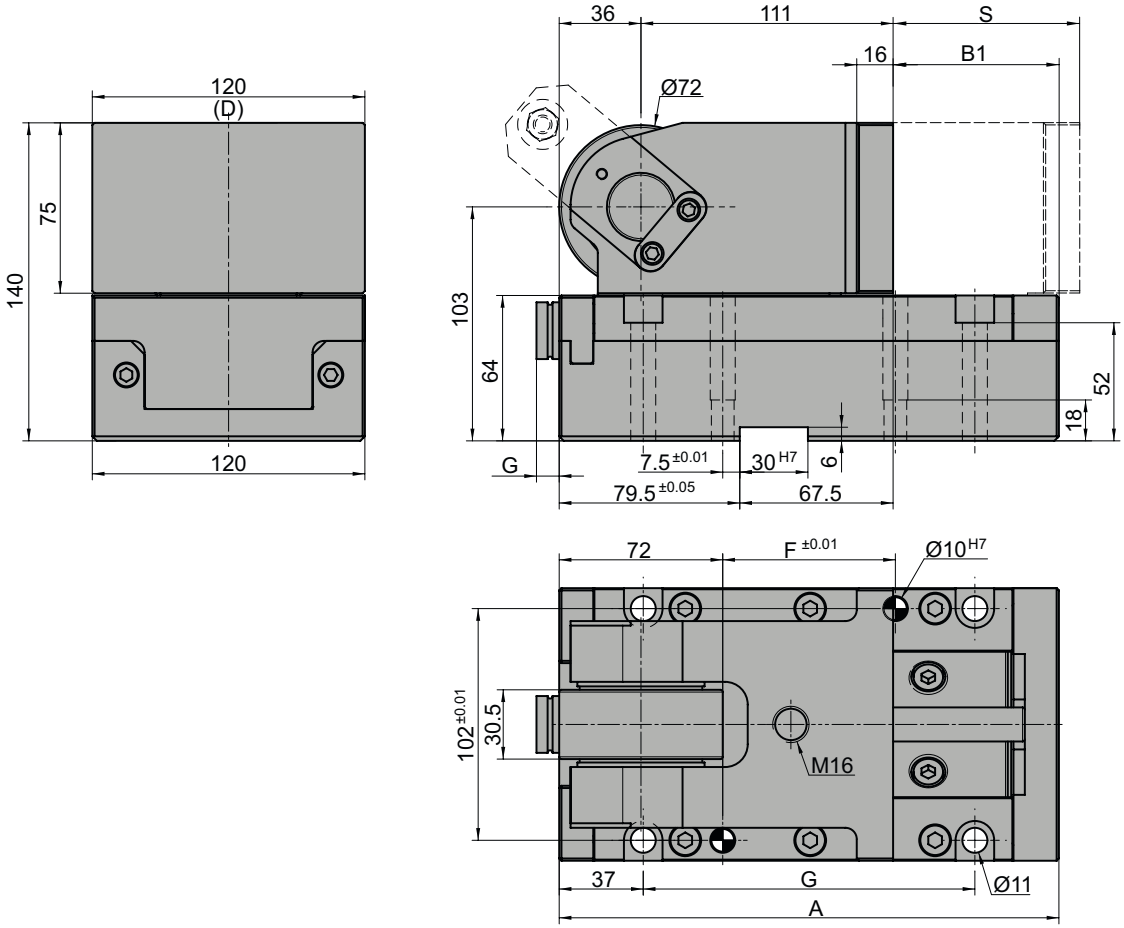

Hub Stroke S	A	B1	C	E	F	G	H	Schneidkraft Cutting force daN max.	Rückstellkraft Return force daN	Typ Gasdruckfedern Type Gas springs
050	190	43	140	75	46	116	103	15300	670	NC.015.00.00320.050.1
080	220	73	140	75	76	146	103	15300	670	NC.015.00.00320.080.1
100	240	93	140	75	96	166	103	15300	670	NC.015.00.00320.100.1

Max. Schneidkraft / Max. working force

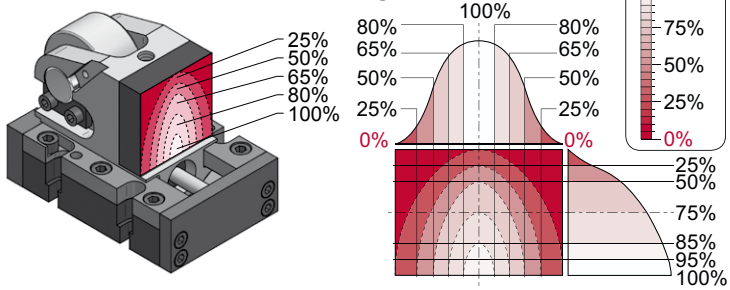

Die Schneidkraft sollte so zentriert wie möglich auf die Arbeitsfläche wirken.

Working force should be as centered as possible on the working area surface.

Max. Schrägeinbau / Max. working angle

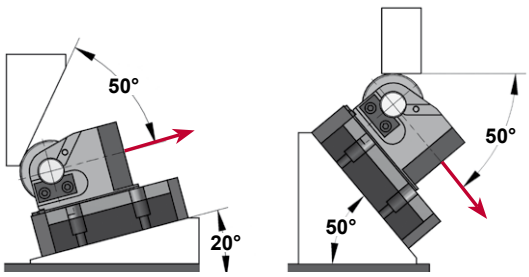

Bestellbeispiel / Order

Typ / Type — Kraft / Force — Hub / Stroke

JCX 15 050

Bestelloptionen / Order options:

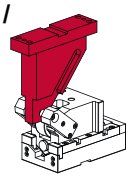

Treiber / Driver

DR . A

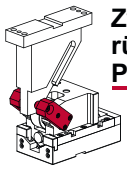

Zwangsrückführung / Positive Return

DRU . 2

DR.A

Es wird eine gehärtete Kontaktfläche (60 HRC) empfohlen.

Hardened (60 HRC) contact surface is recommended.

DR.A.1.L.20

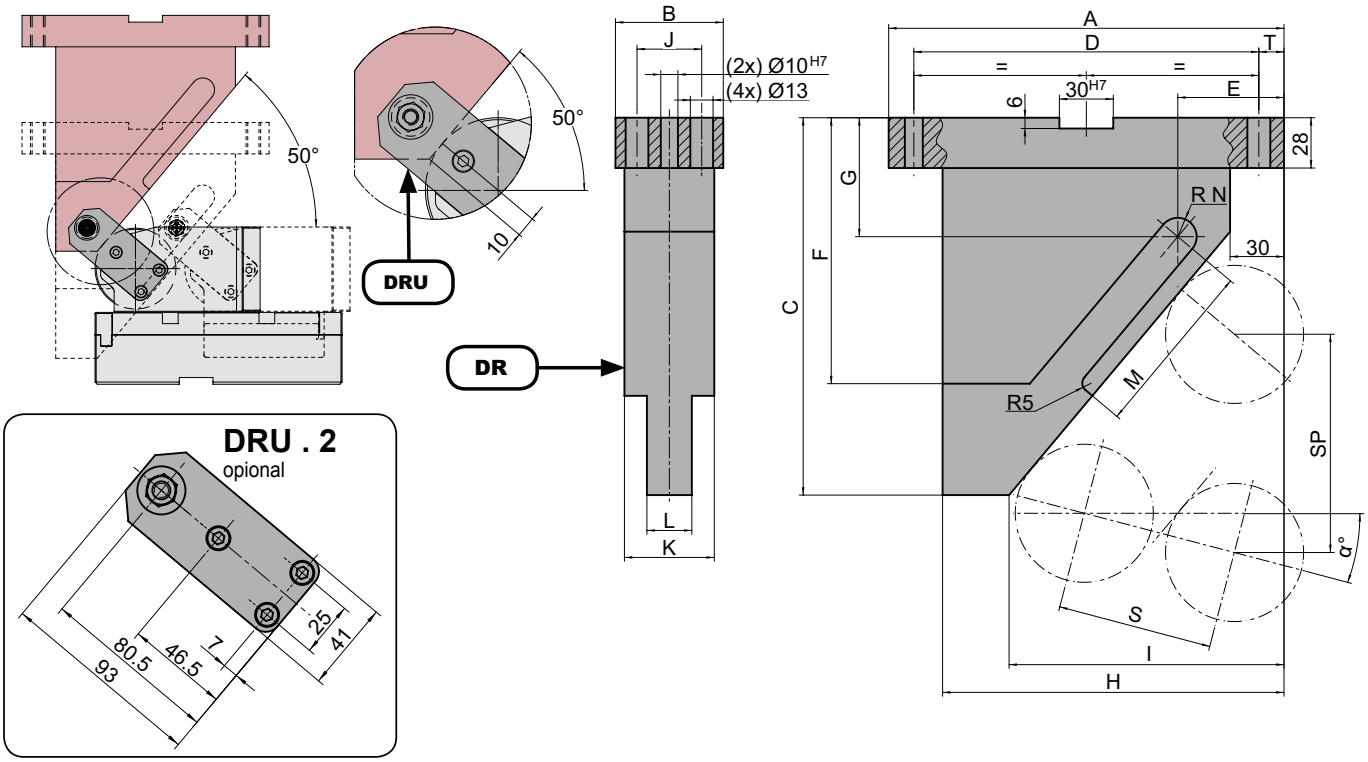

für Hub for Stroke	Größe Size		α	∢	A	B	C	D	E	F	G	H	I	J	K	L	M	R N	T	SP S=50	SP S=80	SP S=100
50	1	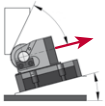	-20	**L.20**	160	60	220	130	65,1	140	69,8	130	98	36	50	25	69,0	10,5	15	111,9		
50	1		-15	**L.15**	160	60	190	130	61,9	130	64,2	130	98	36	50	25	63,8	10,5	15	90,6		
50	1		-10	**L.10**	160	60	165	130	59,0	120	56,2	130	98	36	50	25	65,7	10,5	15	76,6		
50	1		-05	**L.05**	160	60	155	130	56,4	110	59,8	130	98	36	50	25	65,0	10,5	15	66,8		
50	1	**horizontal**	00	**H.00**	160	60	145	130	56,1	100	60,7	130	100	36	50	25	68,9	10,5	15	59,6		
50	1	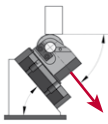	05	**R.05**	160	60	145	130	54,1	105	70,1	130	100	36	50	25	64,7	10,5	15	54,2		
50	1		10	**R.10**	160	60	130	130	54,4	90	63,3	130	102	36	50	25	58,5	10,5	15	50,0		
50	1		15	**R.15**	160	60	130	130	53,2	90	70,8	130	102	36	50	25	53,0	10,5	15	46,8		
50	1		20	**R.20**	160	60	120	130	55,3	85	67,6	130	105	36	50	25	48,0	10,5	15	44,2		
50	1		25	**R.25**	160	60	120	130	54,8	85	74,0	130	105	36	50	25	43,4	10,5	15	42,3		
50	1		30	**R.30**	160	60	100	130	51,6	70	59,8	130	102	36	50	25	39,0	10,5	15	40,8		
50	1		35	**R.35**	160	60	100	130	51,9	70	65,3	130	102	36	50	25	34,8	10,5	15	39,7		
50	1		40	**R.40**	160	60	90	130	55,5	60	60,5	130	105	36	50	25	30,6	10,5	15	38,9		
50	1		45	**R.45**	160	60	90	130	56,5	60	65,2	130	105	36	50	25	26,5	10,5	15	38,4		
50	1		50	**R.50**	160	60	80	130	67,9	49	59,5	130	115	36	50	25	22,3	10,5	15	38,3		
80 / 100	2	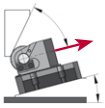	-20	**L.20**	220	60	380	192	70,2	195	100,7	190	150	36	50	25	98,8	10,5	14		179,2	224,0
80 / 100	2		-15	**L.15**	220	60	320	192	66,6	160	90,6	190	151	36	50	25	96,8	10,5	14		145,0	181,3
80 / 100	2		-10	**L.10**	220	60	250	192	62,8	125	56,2	190	151	36	50	25	100,8	10,5	14		122,6	153,2
80 / 100	2		-05	**L.05**	220	60	225	192	59,6	145	58,7	190	151	36	50	25	96,2	10,5	14		106,8	133,6
80 / 100	2	**horizontal**	00	**H.00**	220	60	210	192	59,1	148	66,2	190	153	36	50	25	98,4	10,5	14		95,3	119,2
80 / 100	2	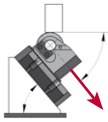	05	**R.05**	220	60	205	192	57,3	135	80,3	190	153	36	50	25	97,1	10,5	14		86,7	108,3
80 / 100	2		10	**R.10**	220	60	185	192	58,2	125	77,0	190	155	36	50	25	93,2	10,5	14		80,0	100,0
80 / 100	2		15	**R.15**	220	60	180	192	57,9	135	87,0	190	155	36	50	25	87,2	10,5	14		74,8	93,5
80 / 100	2		20	**R.20**	220	60	165	192	61,3	120	85,5	190	158	36	50	25	80,6	10,5	14		70,8	88,5
80 / 100	2		25	**R.25**	220	60	165	192	62,4	120	97,8	190	158	36	50	25	73,4	10,5	14		67,6	84,5
80 / 100	2		30	**R.30**	220	60	145	192	66,3	105	89,1	190	160	36	50	25	66,7	10,5	14		65,2	81,5
80 / 100	2		35	**R.35**	220	60	145	192	68,9	105	99,4	190	160	36	50	25	60,2	10,5	14		63,4	79,3
80 / 100	2		40	**R.40**	220	60	115	172	52,2	75	78,7	170	140	36	50	25	54,0	10,5	14		62,2	77,8
80 / 100	2		45	**R.45**	220	60	115	172	56,1	85	87,1	170	140	36	50	25	47,8	10,5	14		61,5	76,9
80 / 100	2		50	**R.50**	220	60	95	172	80,7	64	74,5	170	160	36	50	25	41,6	10,5	14		61,3	76,6

JCX 16

JCX 16 050

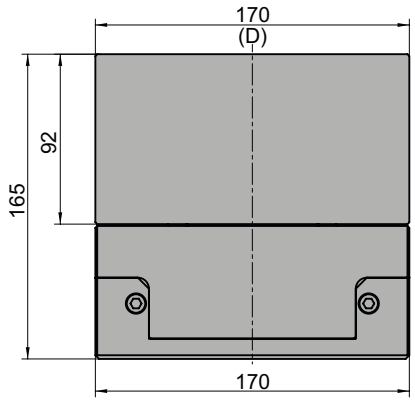

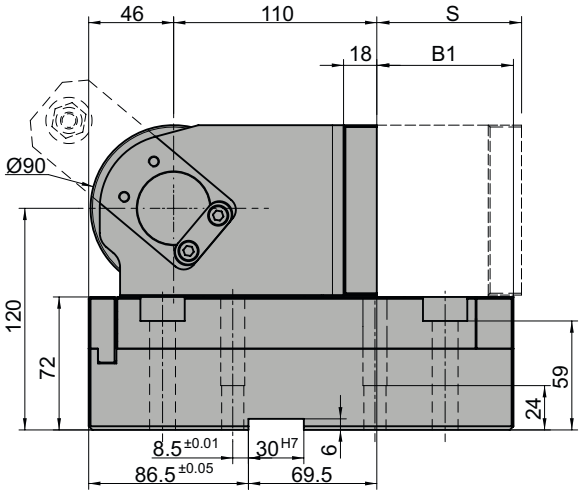

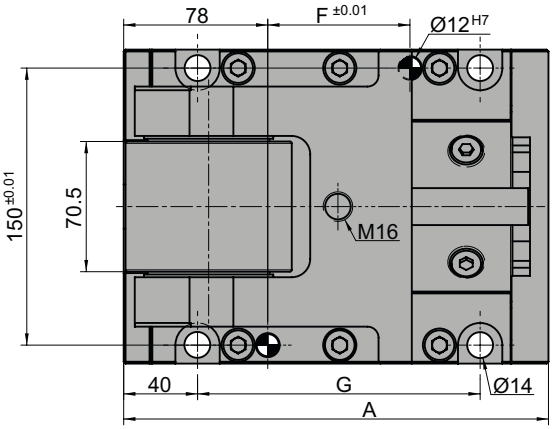

Hub Stroke S	A	B1	C	E	F	G	H	Schneidkraft Cutting force daN max.	Rückstellkraft Return force daN	Typ Gasdruckfedern Type Gas springs
050	200	44	165	92	47	123	120	16000	750	NC.015.00.00500.050.1
080	230	74	165	92	77	153	120	16000	750	NC.015.00.00500.080.1
100	250	94	165	92	97	173	120	16000	750	NC.015.00.00500.100.1

Max. Schneidkraft / Max. working force

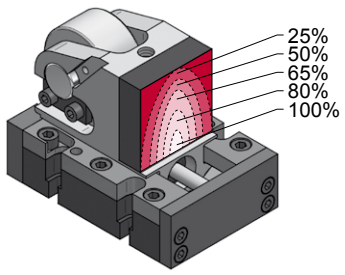

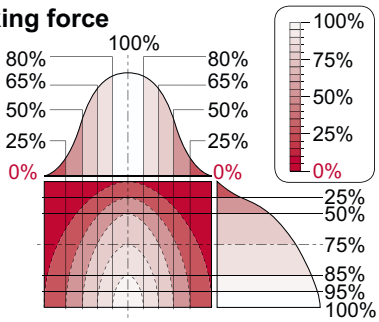

Die Schneidkraft sollte so zentriert wie möglich auf die Arbeitsfläche wirken.

Working force should be as centered as possible on the working area surface.

Max. Schrägeinbau / Max. working angle

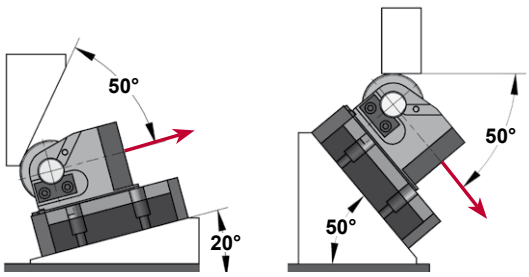

Bestellbeispiel / Order

Typ / Type — Kraft / Force — Hub / Stroke

JCX 16 050

Bestelloptionen / Order options:

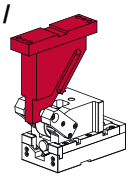

Treiber / Driver

DR . B

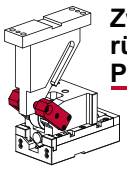

Zwangsrückführung / Positive Return

DRU . 3

DR.B

Es wird eine gehärtete Kontaktfläche (60 HRC) empfohlen.

Hardened (60 HRC) contact surface is recommended.

DR.B.1.L.20

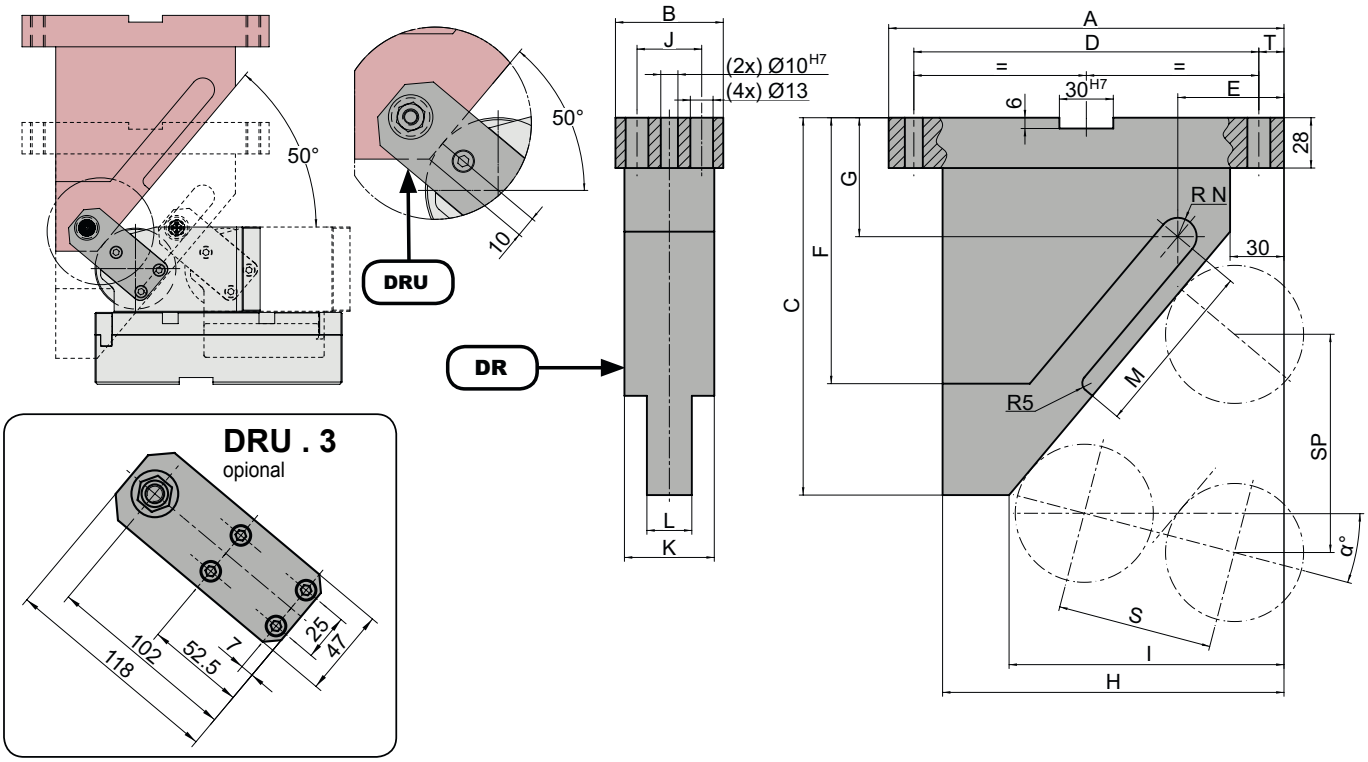

für Hub for Stroke	Größe Size		α	∢	A	B	C	D	E	F	G	H	I	J	K	L	M	R N	T	SP S=50	SP S=80	SP S=100
50	1		-20	**L.20**	160	95	220	130	73.1	155	66.9	130	98	71	66	39	126.8	14	15	111.9		
50	1		-15	**L.15**	160	95	200	130	69.6	120	70.6	130	98	71	66	39	105,6	14	15	90.6		
50	1		-10	**L.10**	160	95	165	130	66.4	120	52.2	130	98	71	66	39	90.7	14	15	76.6		
50	1		-05	**L.05**	160	95	155	130	65.3	100	54.9	130	100	71	66	39	79.6	14	15	66.8		
50	1	**horizontal**	00	**H.00**	160	95	145	130	62.6	100	55.3	130	100	71	66	39	70.7	14	15	59.6		
50	1		05	**R.05**	160	95	145	130	60.1	100	64.1	130	100	71	66	39	63.3	14	15	54.2		
50	1		10	**R.10**	160	95	130	130	59.9	90	56.8	130	102	71	66	39	56.9	14	15	50.0		
50	1		15	**R.15**	160	95	130	130	58.1	90	63.8	130	102	71	66	39	51.2	14	15	46.8		
50	1		20	**R.20**	160	95	120	130	59.5	80	60.3	130	105	71	66	39	46.0	14	15	44.2		
50	1		25	**R.25**	160	95	120	130	58.3	80	66.2	130	105	71	66	39	41.3	14	15	42.3		
50	1		30	**R.30**	160	95	100	130	54.5	60	51.9	130	102	71	66	39	36.6	14	15	40.8		
50	1		35	**R.35**	160	95	100	130	54.1	60	57.1	130	102	71	66	39	32.1	14	15	39.7		
50	1		40	**R.40**	160	95	90	130	57.0	50	52.1	130	105	71	66	39	27.7	14	15	38.9		
50	1		45	**R.45**	160	95	90	130	57.2	48	56.7	130	105	71	66	39	23.3	14	15	38.4		
50	1		50	**R.50**	160	95	80	130	67.9	37	51.0	130	115	71	66	39	18.8	14	15	38.3		
80 / 100	2		-20	**L.20**	220	95	380	192	78.2	250	97.8	190	150	71	66	39	132.6	14	14		179.2	224.0
80 / 100	2		-15	**L.15**	220	95	320	192	74.4	220	87.0	190	151	71	66	39	137.0	14	14		145.0	181.3
80 / 100	2		-10	**L.10**	220	95	250	192	70.1	170	51.9	190	151	71	66	39	149.2	14	14		122.6	153.2
80 / 100	2		-05	**L.05**	220	95	225	192	67.0	150	54.5	190	151	71	66	39	143.8	14	14		106.8	133.6
80 / 100	2	**horizontal**	00	**H.00**	220	95	210	192	65.6	150	60.7	190	153	71	66	39	148.5	14	14		95.3	119.2
80 / 100	2		05	**R.05**	220	95	210	192	63.3	150	79.3	190	153	71	66	39	133.7	14	14		86.7	108.3
80 / 100	2		10	**R.10**	220	95	185	192	63.7	135	70.5	190	155	71	66	39	121.2	14	14		80.0	100.0
80 / 100	2		15	**R.15**	220	95	185	192	62.8	135	85.0	190	155	71	66	39	110.2	14	14		74.8	93.5
80 / 100	2		20	**R.20**	220	95	165	192	65.5	125	78.1	190	158	71	66	39	100.3	14	14		70.8	88.5
80 / 100	2		25	**R.25**	220	95	165	192	66.0	125	90.1	190	158	71	66	39	91.2	14	14		67.6	84.5
80 / 100	2		30	**R.30**	220	95	145	192	69.2	105	81.1	190	160	71	66	39	82.6	14	14		65.2	81.5
80 / 100	2		35	**R.35**	220	95	145	192	71.1	105	91.2	190	160	71	66	39	74.5	14	14		63.4	79.3
80 / 100	2		40	**R.40**	200	95	115	172	53.7	75	70.3	170	140	71	66	39	66.6	14	14		62.2	77.8
80 / 100	2		45	**R.45**	200	95	115	172	56.9	72	78.6	170	140	71	66	39	58.8	14	14		61.5	76.9
80 / 100	2		50	**R.50**	200	95	95	172	80.7	52	66.0	170	160	71	66	39	51.0	14	14		61.3	76.6

α° → L.20 - L.05

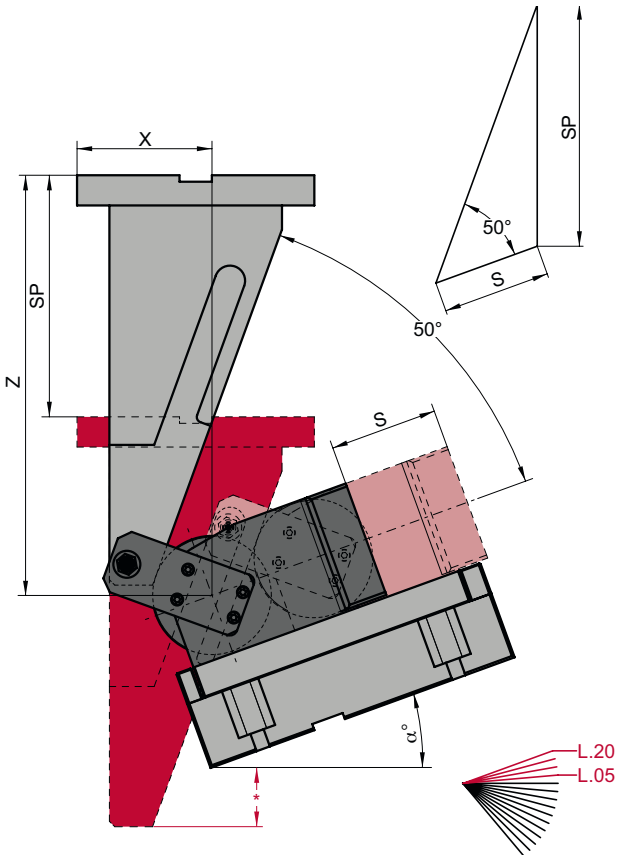

α° → H.00

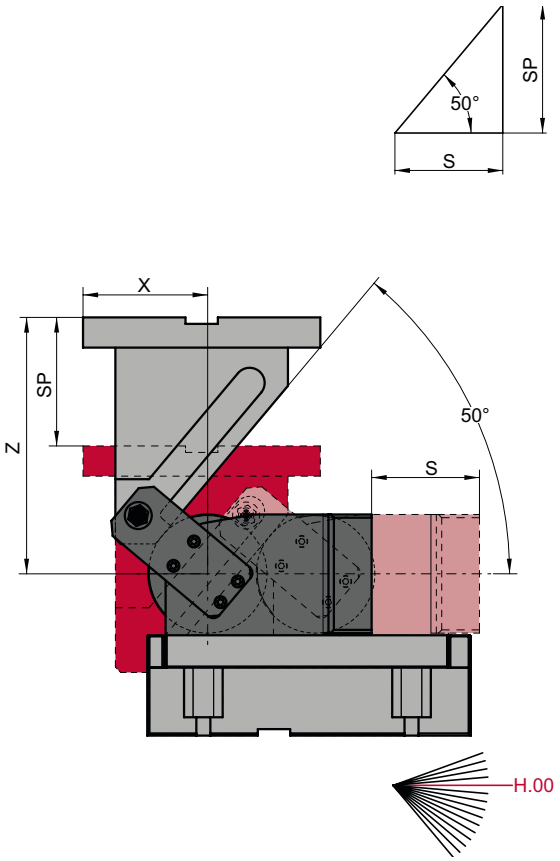

α° → R.05 - R.45

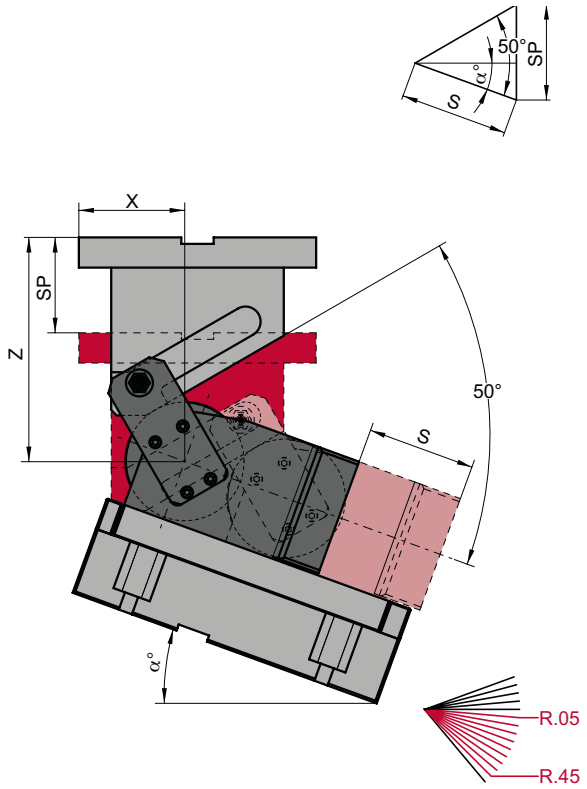

α° → R.50

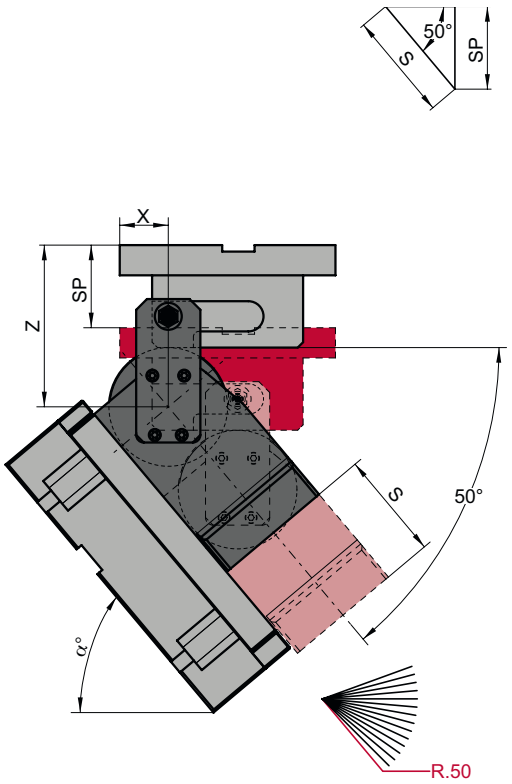

Typ / Type		α°														
		L.20	L.15	L.10	L.05	H.00	R.05	R.10	R.15	R.20	R.25	R.30	R.35	R.40	R.45	R.50
	X	94.55*	94.32	93.85	93.13	90.17	88.99	85.59	83.97	79.16	77.16	78.00	75.68	70.23	67.66	55.00
JCX 07 050	**Z**	221.21*	194.04	171.84	164.59	157.27	159.85	147.32	149.66	141.84	143.87	125.71	127.36	118.79	120.01	111.00
	SP	111.99*	90.63	76.60	66.78	59.59	54.17	50.00	46.76	44.23	42.26	40.76	39.65	38.89	38.45	38.30
	X	102.55*	101.32*	100.85*	100.13*	97.18	95.99	92.59	90.97	86.16	84.17	80.00	77.68	75.23	72.66	50.00
JCX 07 080	**Z**	381.20*	324.04*	256.84*	234.59*	222.26	219.85	202.32	199.66	186.85	188.87	170.71	172.36	143.79	145.01	126.00
	SP	179.18*	145.01*	122.57*	106.84*	95.34	86.67	80.00	74.81	70.76	67.62	65.22	63.45	62.23	61.52	61.28
	X	99.25	98.85	98.17	97.23	94.01	92.53	88.80	86.84	81.66	79.28	79.71	76.98	71.10	68.10	55.00
JCX 15 050	**Z**	222.92	196.15	174.34	167.46	160.47	163.39	151.15	153.75	146.18	148.40	130.41	132.18	123.72	124.99	116.00
	SP	111.99	90.63	76.60	66.78	59.59	54.17	50.00	46.76	44.23	42.26	40.76	39.65	38.89	38.45	38.30
	X	107.25*	105.85*	105.17*	104.23	101.00	99.53	95.80	93.84	88.66	86.28	81.71	78.98	76.10	73.10	50.00
JCX 15 080	**Z**	382.92*	326.15*	259.34*	237.46	225.48	223.39	206.15	203.75	191.18	193.40	175.41	177.18	148.72	149.99	131.00
	SP	179.18*	145.01*	122.57*	106.84	95.34	86.67	80.00	74.81	70.76	67.62	65.22	63.45	62.23	61.52	61.28
	X	107.24*	105.85*	105.17*	104.22	101.01	99.53	95.80	93.84	88.66	86.28	81.71	78.98	76.10	73.10	50.00
JCX 15 100	**Z**	382.93*	326.16*	259.34*	237.46	225.47	223.38	206.15	203.75	191.18	193.40	175.41	177.18	148.72	149.99	131.00
	SP	223.98*	181.26*	153.21*	133.56	119.18	108.34	100.00	93.52	88.46	84.52	81.52	79.31	77.79	76.90	76.60
	X	107.71	107.01	105.97	102.59	100.90	98.89	94.59	92.00	86.16	83.08	82.79	79.30	72.67	68.89	55.00
JCX 16 050	**Z**	225.99	209.95	178.84	172.62	166.26	169.75	158.04	161.13	153.97	156.56	138.87	140.88	132.58	133.96	125.00
	SP	111.99	90.63	76.60	66.78	59.59	54.17	50.00	46.76	44.23	42.26	40.76	39.65	38.89	38.45	38.30
	X	115.71*	114.01*	112.97	111.60	107.90	105.89	101.59	99.00	93.16	90.08	84.79	81.30	77.67	73.89	50.00
JCX 16 080	**Z**	385.99*	329.95*	263.84	242.62	231.26	234.75	213.04	216.13	198.97	201.56	183.87	185.88	157.58	158.96	140.00
	SP	179.18*	145.01*	122.57	106.84	95.34	86.67	80.00	74.81	70.76	67.62	65.22	63.45	62.23	61.52	61.28
	X	115.71*	114.01*	112.97*	111.59	107.90	105.89	101.59	99.00	93.16	90.08	84.79	81.30	77.67	73.89	50.00
JCX 16 100	**Z**	385.99*	329.95*	263.84*	242.62	231.26	234.75	213.04	216.13	198.97	201.56	183.87	185.88	157.58	158.96	140.00
	SP	223.98*	181.26*	153.21*	133.56	119.18	108.34	100.00	93.52	88.46	84.52	81.52	79.31	77.79	76.90	76.60

* Der Treiber befindet sich am Ende des Arbeitshubes auf einer niedrigeren Ebene als der Fuß des Rollenschiebers. Bitte berücksichtigen Sie, dass ausreichend Freiraum zur Verfügung steht.

* At the end of the working stroke the driver is positioned at a lower level than the roller cam base. The necessary clearance must be provided accordingly.

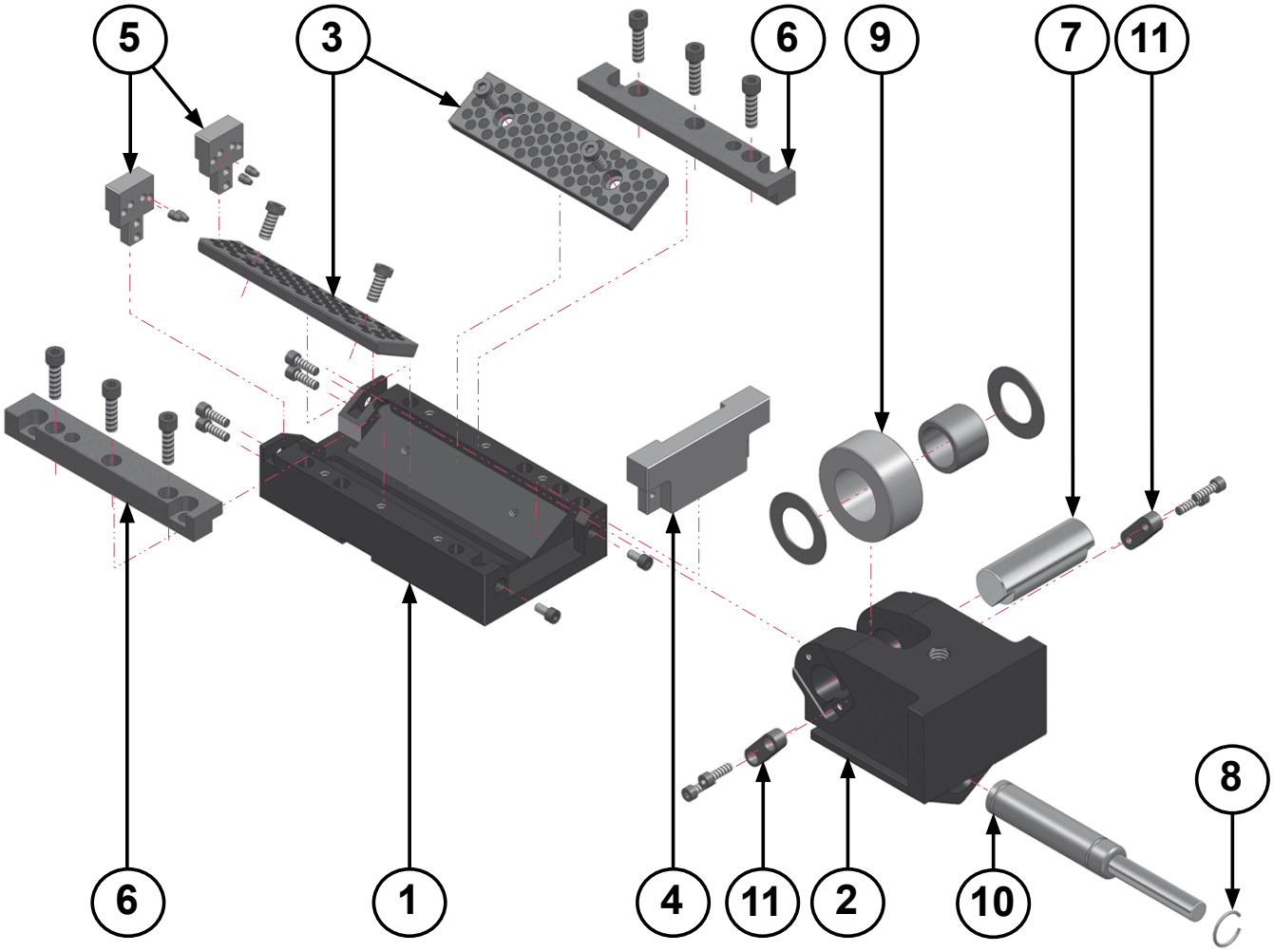

Nr. / No.	Artikel	Description	Material
①	Rollenschieberbasis	Cam base	CK45
②	Rollenschieberkörper	Cam slider	CK45
③	Gleitplatten (2x)	Wear plates (2x)	CuZn25A15 + G
④	Anschlagleiste, vorne	Front stop plate	CK45
⑤	Anschlagleisten, hinten	Rear stop plates	CK45
⑥	Gleitleisten (2x)	Wear plates (2x)	CuZn25A15 + G
⑦	Achse	Axle	16NiCrMo4
⑧	Sicherungsring	Locking ring	CK45
⑨	Antriebsrolle	Roller	100Cr6
⑩	Gasdruckfeder	Gas spring	-
⑪	Passfeder	Key	CK45

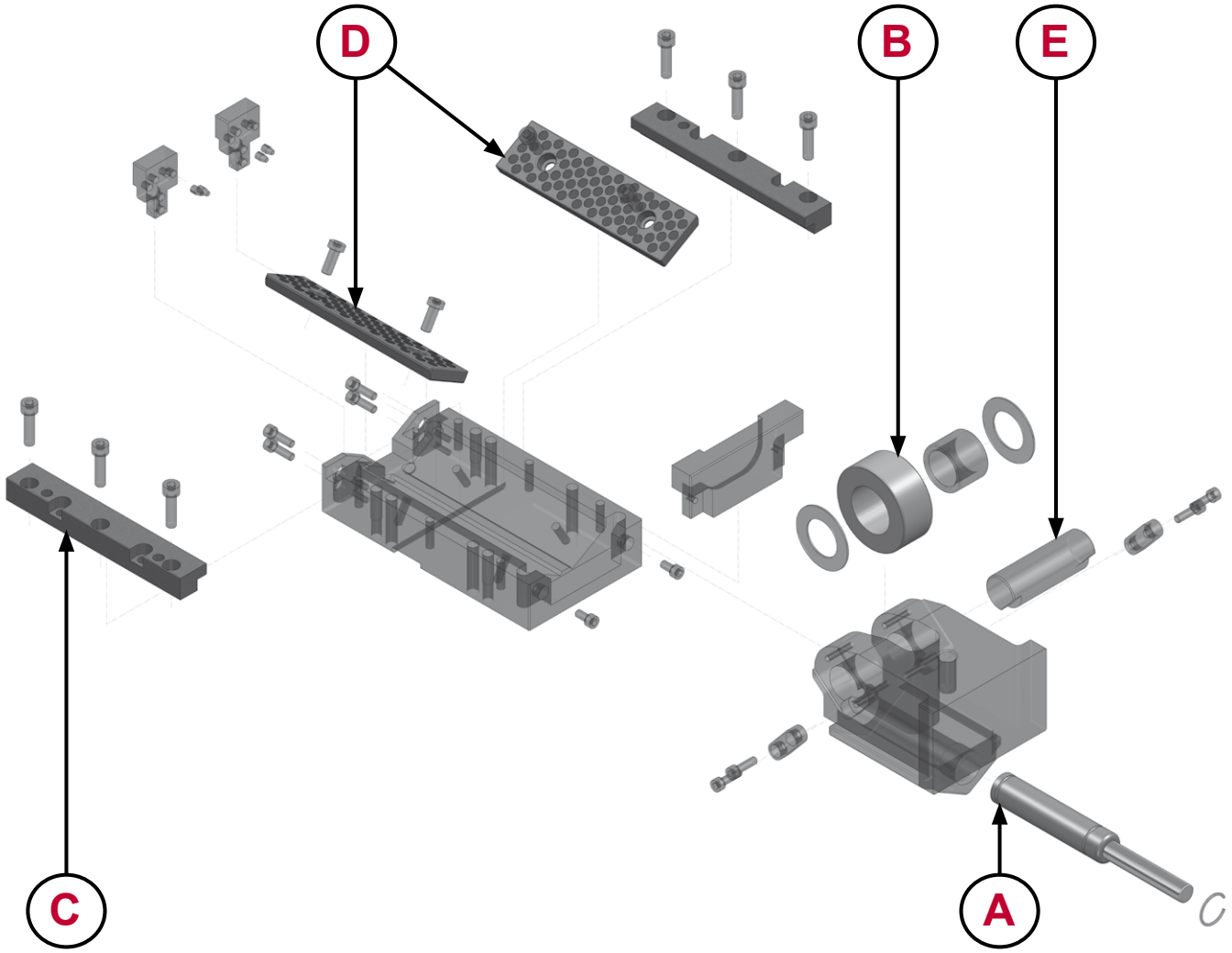

Nr. / No.	Artikel / Description	JCX 07	JCX 15	JCX 16
A	Gasdruckfeder / Gas spring	JCX 07 050 A	JCX 15 050 A	JCX 16 050 A
		JCX 07 080 A	JCX 15 080 A	JCX 16 080 A
			JCX 15 100 A	JCX 16 100 A
B	Antriebsrolle / Roller	JCX 07 050 B	JCX 15 050 B	JCX 16 050 B
		JCX 07 080 B	JCX 15 080 B	JCX 16 080 B
			JCX 15 100 B	JCX 16 100 B
C	Gleitleisten (2x) / Wear plates (2x)	JCX 07 050 C	JCX 15 050 C	JCX 16 050 C
		JCX 07 080 C	JCX 15 080 C	JCX 16 080 C
			JCX 15 100 C	JCX 16 100 C
D	Gleitplatten (2x) / Wear plates (2x)	JCX 07 050 D	JCX 15 050 D	JCX 16 050 D
		JCX 07 080 D	JCX 15 080 D	JCX 16 080 D
			JCX 15 100 D	JCX 16 100 D
E	Achse / Axle	JCX 07 050 E	JCX 15 050 E	JCX 16 050 E
		JCX 07 080 E	JCX 15 080 E	JCX 16 080 E
			JCX 15 100 E	JCX 16 100 E

Bestellbeispiel / Order

Typ / Type	Kraft / Force	Hub / Stroke	Teil / Part	Serien-Nr. / Serial No.
KIT JCX	15	050	D	XXXX

Doppelte Teile / Double parts: C, D

1 x =

2 x =

Auswechseln der Gasdruckfeder

Replacing gas spring

①

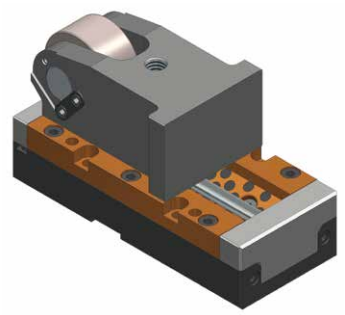

Stellen Sie sicher, dass die Gasdruckfeder vollständig ausgefahren ist.

Make sure the gas spring is fully extended.

②

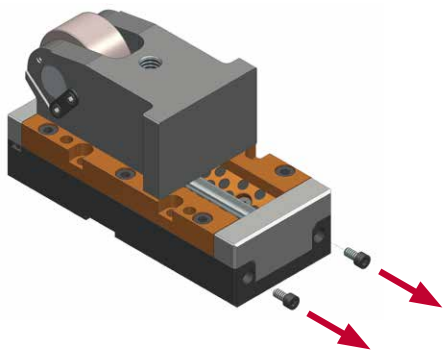

Schrauben Sie die Schrauben an der vorderen Anschlagleiste heraus.

Unscrew the mount screws.

③

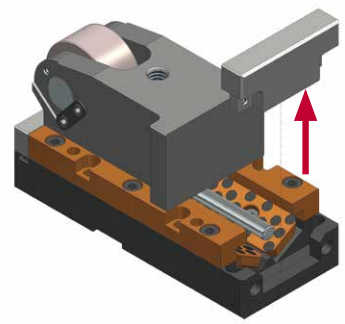

Entfernen Sie die vordere Anschlagleiste.

Remove the front stop plate.

④

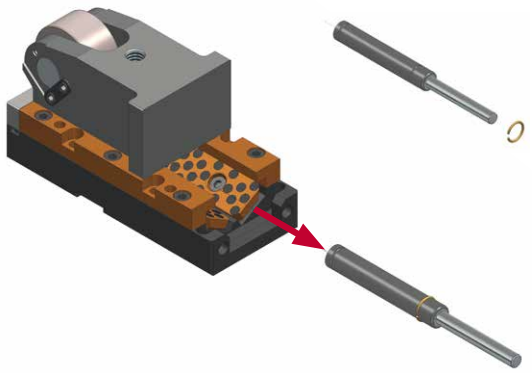

Demontieren Sie die Gasdruckfeder und ihren Sicherungsring.

Remove the gas spring and its locking ring.

⑤

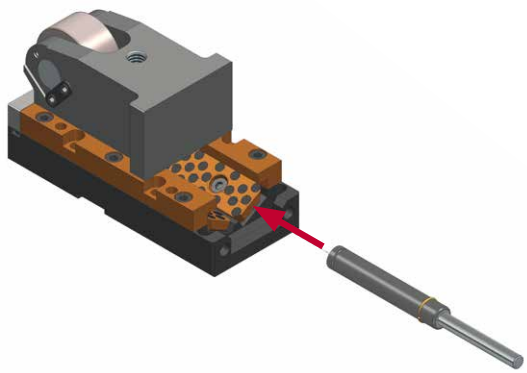

Setzen Sie die neue Gasdruckfeder und den Sicherungsring in die Aussparung ein.

Insert the new gas spring and locking ring into the groove.

⑥

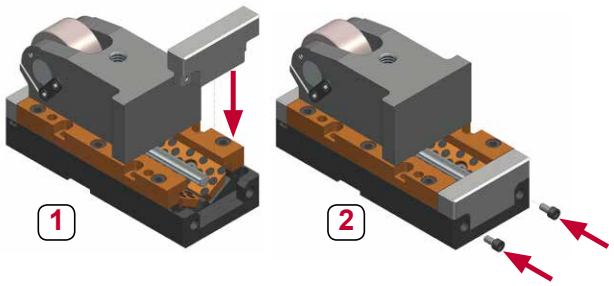

Fixieren Sie die vordere Anschlagleiste mit den Befestigungsschrauben.

Mount front stop plate (1). Screw in and fasten the mount screws (2).

Schneidstempelmontage

Punch mount

①

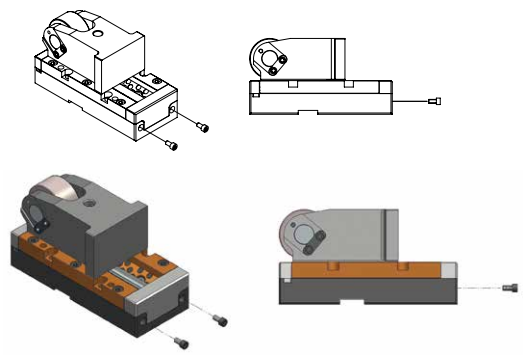

②

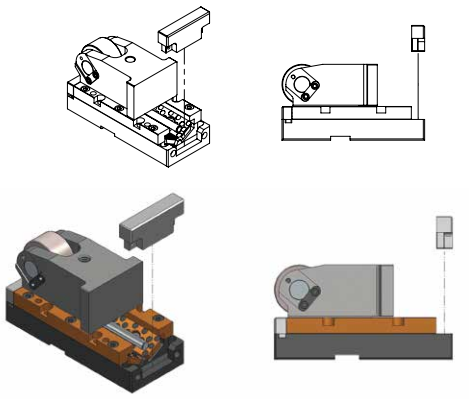

③

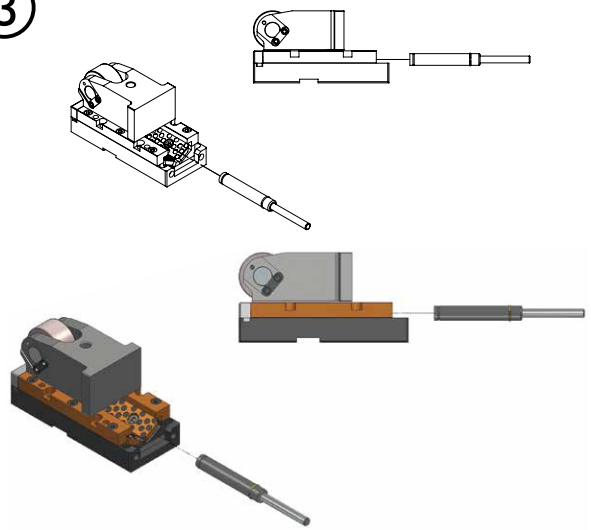

④

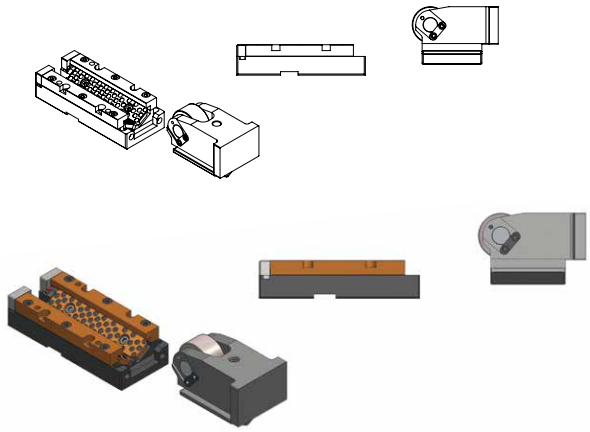

⑤

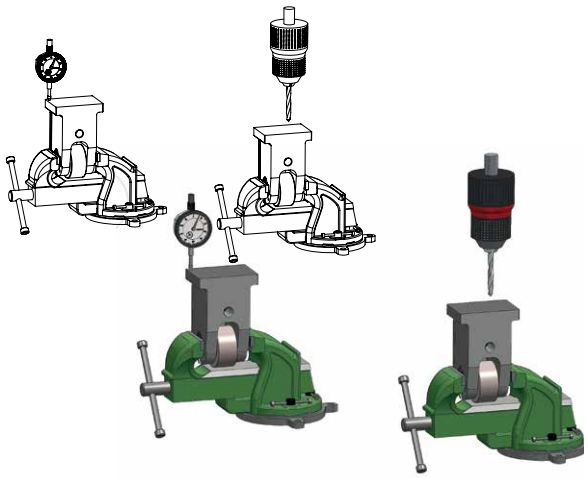

⑥

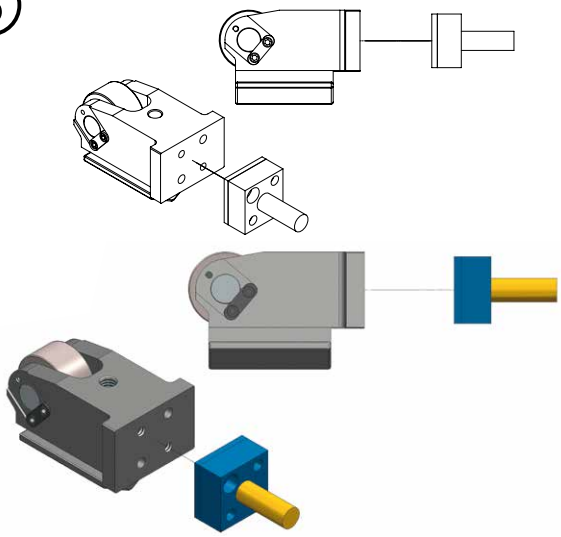

Schneidstempelmontage

Punch mount

⑦

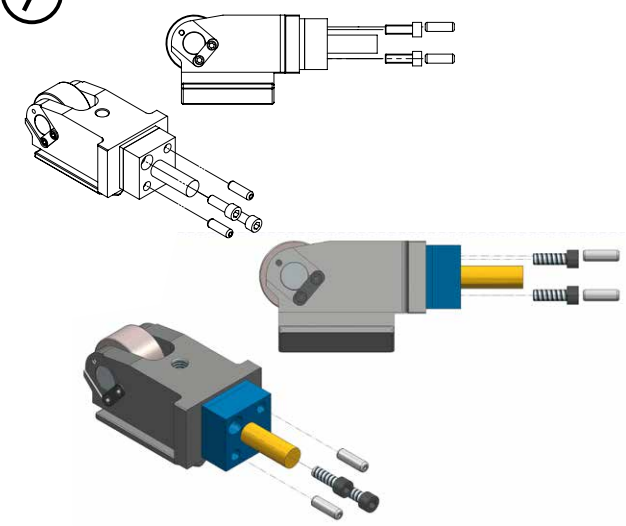

⑧

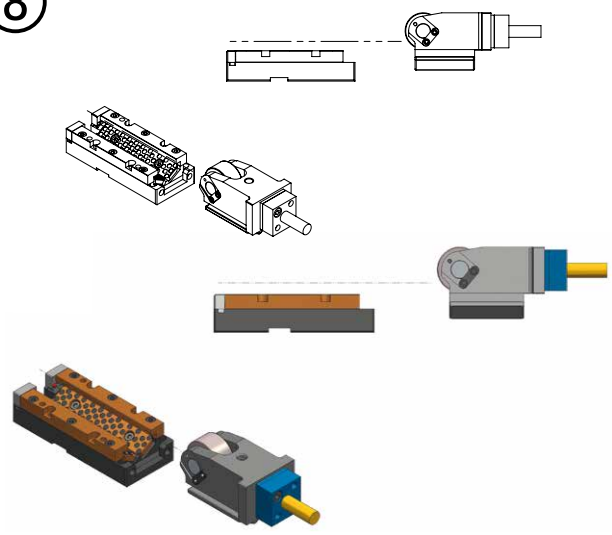

⑨

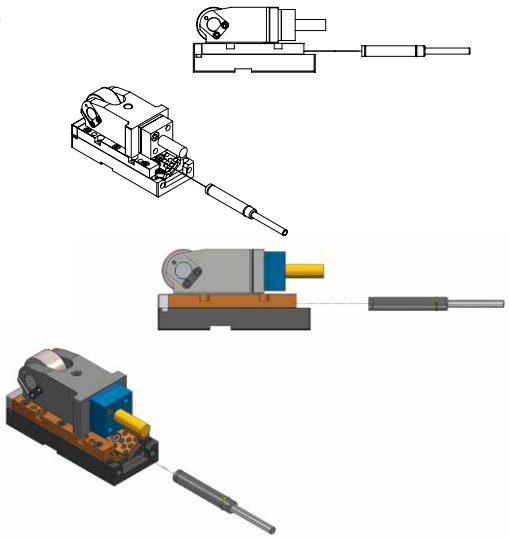

⑩

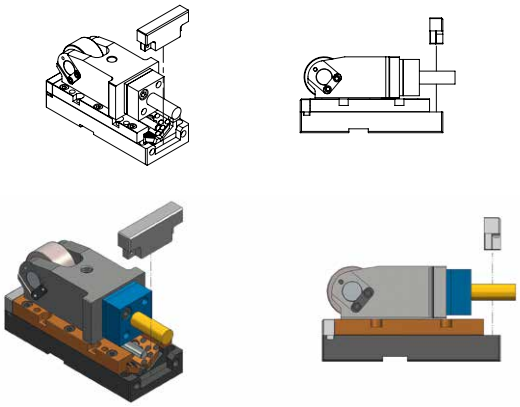

⑪

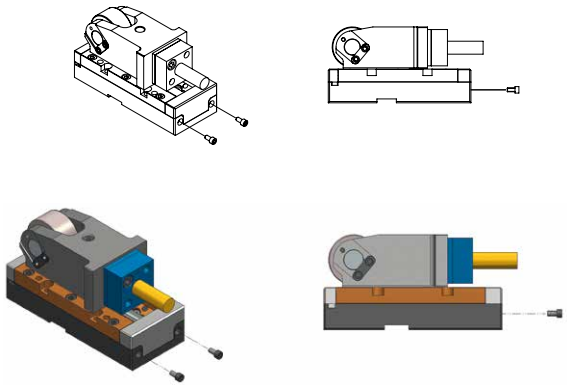

www.maerkische-stanz-partner.de

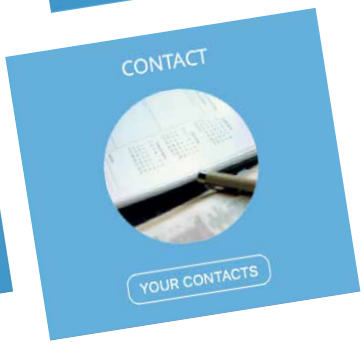

Die neue Rollenschieber-Generation stellt nur einen kleinen Teil unseres ausgereiften Programms für den Werkzeugbau und die blechverarbeitende Industrie dar.

Ein Besuch unserer Homepage wird Sie von unserer breit aufgestellten und innovativen Palette hochwertiger Produkte überzeugen.

The new roller cam generation represents only a small part of our program of standardized products for the toolmaking and sheet metal forming industries.

Visiting our homepage will convince you of our broad and innovative lines of high quality products.

NEWSLETTER-ANMELDUNG

Verpassen Sie keine Neuigkeiten rund um die Märkischen Stanz-Partner und melden sich auf der Homepage für unseren etwa vierteljährlich erscheinenden deutschen Newsletter an.

CADENAS

Unsere CAD-Daten sind kostenfrei bei Cadenas, einem der führenden Softwarehersteller im Bereich Elektronische CAD Produktkataloge, verfügbar.

CADENAS

Our CAD data is - free of charge - available from Cadenas, one of the leading software manufacturer of Electronic CAD Product Catalogs.

zertifiziert ISO 9001 for you Cert

MSPN GMBH

Märkische Stanz-Partner

[lieferprogramm] [productrange]

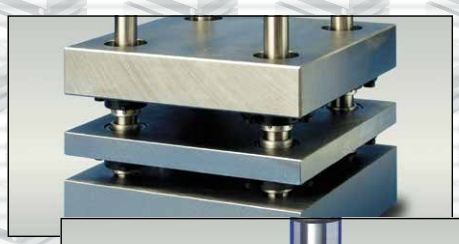

[säulengestelle]
in Standard- und Sonder-Abmessungen ab 125 x 125 mm bis 3.000 x 6.000 mm

[diesets]
in standard and custom sizes between 125 x 125 mm up to 3.000 x 6.000 mm

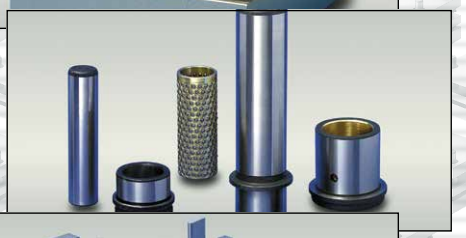

[führungssysteme]
in den verschiedensten Ausführungen

[guidingsystems]
available in various designs

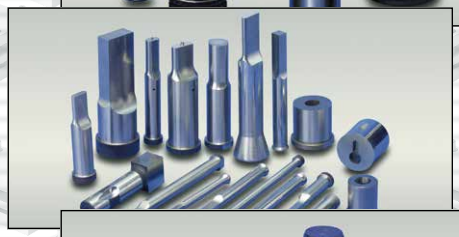

[schneidelemente]
mit unterschiedlichsten Schneidgeometrien

[cuttingelements]
with countless cutting-tip geometries

[technischeHilfsmittel]
umfangreiche Auswahl von Schrauben bis zu kleinen Schiebern

[generaldiecomponents]
huge selection ranging from screws to small cam units

[federelemente]
umfassendes Programm an ISO-, Elastomer- und ähnlichen Federn

[springs]
extensive program of ISO-, elastomer- and similar springs

[nitrocylGasdruckfedern]
umfangreiches Programm für unterschiedliche Anwendungen

[nitrocylGasSprings]
large program for all commonly used applications

[hysonStickstoffSysteme]
große Auswahl aus dem Programm eines der Weltmarktführer

[hysonNitrogenSystems]
huge program from one of the world market leaders

Märkische Stanz-Partner Normalien GmbH
Jüngerstrasse 17 • D-58515 Lüdenscheid
Tel.: +49 (0) 23 51 / 6 61 07-0 • Fax: +49 (0) 23 51 / 6 61 07-77
e-mail: mail@maerkische-stanz-partner.de • www.maerkische-stanz-partner.de

Es gelten unsere allgemeinen Verkaufs- und Lieferbedingungen, die wir Ihnen auf Nachfrage gerne zusenden.
Our general terms and conditions, which we gladly provide / send on your request, apply at all times.

© MSPN 06.2019